

ПРОИЗВОДСТВО ТРАНСПОРТНЫХ И ПРОМЫШЛЕННЫХ КОНДИЦИОНЕРОВ





ИНТЕРТЕХНИКА

2026 г.

ИНТЕРТЕХНИКА

Предприятие ООО «Интертехника», сочетая лучшие традиции качества и динамичного развития, предлагает транспортные и промышленные кондиционеры Российского производства.

Компания выработала особый подход к работе с клиентом, что позволяет сегодня предлагать конкурентоспособные цены и условия поставки оборудования.

ООО «Интертехника» фокусирует свое внимание на функциональных качествах оборудования, следит за мировыми достижениями в областях холодильной техники и автоматики, предлагает инновационные технологии на отечественном рынке.

ООО «Интертехника» – предприятие с полным производственным циклом изготовления изделий: от разработки для конкретных условий применения до производства на собственном оборудовании.

Наша продукция:

- кондиционеры транспортные для кабин машиниста железнодорожной техники, карьерных экскаваторов, буровых машин, подъемных кранов. А также электропомещений и других машин, работающих в тяжелых условиях с повышенной запыленностью воздуха окружающей среды, с присутствием токопроводящей пыли и температурой до +90°С;
- кондиционеры по индивидуальным требованиям заказчика.

Продукцию ООО «Интертехника» по достоинству оценили машиностроительные предприятия и эксплуатирующие организации, которые являются постоянными потребителями различных видов транспортных и промышленных кондиционеров, по всей территории СНГ.

В компании практикуется индивидуальный подход к нуждам заказчика, который подразумевает лучшие цены, надежные комплектующие. При продаже оборудования в регионы гарантируются кратчайшие сроки поставки и оптимизация расходов заказчика. Квалифицированные сотрудники компании ценят время своих партнеров, гарантируя четкие сроки отгрузки и доставки на объекты.

Конкурентоспособные цены и хорошее качество открывают перспективы для успешных реализаций проектов клиента.

В перспективных планах компании – развитие новых направлений деятельности, освоение производства промышленных кондиционеров большой мощности, кондиционеров раздельных (сплит систем) и постоянное совершенствование методов ведения бизнеса.

Клиенты ООО «Интертехника» – наши партнеры, которые не рассматривают нашу продукцию только лишь как разовую покупку, но убеждены в долгосрочном партнерстве с нами.

Сотрудники ООО «Интертехника» готовы предложить решение проблемы каждому покупателю, рассматривая высокое качество и лучший сервис в деталях, как личную ответственность.

Наша цель – воплощать и развивать Ваши идеи, используя современные технологии.

ТЕХНОЛОГИЯ:

Корпусные детали для изготовления кондиционеров производятся на пробивных, лазерных и гибочных станках с ЧПУ. Сборка выполняется по заранее пробитым отверстиям, полностью исключая сварные соединения, что обеспечивает высокую точность позиционирования деталей и абсолютно исключает появление дефектов в сварных швах.

Теплообменное оборудование изготавливается с использованием исключительно медных трубопроводов, все магистрали имеют компенсационные петли и виброгасящие вставки. Пайка соединений выполняется серебросодержащим припоем без использования флюса в среде инертного газа, что обеспечивает надежность, долговечность стыка при высокой степени чистоты внутренней поверхности трубопроводов холодильного контура.

Каждый холодильный агрегат проходит проверку на прочность и герметичность путем заправки в систему сухого азота под высоким давлением.

В холодильный контур всех кондиционеров включены сервисные муфты для возможности оперативного контроля высокого и низкого давления. Данная конструктивная особенность позволяет выполнять двустороннее вакуумирование для достижения максимального эффекта.

Использование фильтров осушителей хладагента с твердым сердечником из «молекулярного сита», позволяет уверенно защищать элементы холодильного контура от влаги, кислоты и твердых включений. Абсолютная защита от вредного воздействия химических веществ и абразивных частиц. В отличие от шарикообразного, насыпного, твердый абсорбент не истирается от вибрации транспортного средства и не засоряет систему холодильного агрегата.

Вентиляторы для охлаждения конденсатора и подачи воздуха в кабину, а так же автоматика используются ведущих мировых производителей дружественных стран.

Электропроводниковая продукция отечественного производства исключает скрытые дефекты в системе управления.

Компрессоры роторного типа, спиральные и поршневые проявили себя с лучшей стороны надежности и стабильности качества.

Все кондиционеры, изготавливаемые ООО «Интертехника», компрессионного принципа действия. Используется электропривод для вращения вала компрессора, поэтому на охлаждаемом объекте, или на транспортном средстве, должна быть достаточная выделенная мощность для бесперебойной работы агрегата. В большинстве случаев, для питания кондиционера, используется однофазное напряжение 220В или трехфазное 380В. Также предлагаются исполнения для питающего напряжения постоянного тока 50В, 65В, 75В, 110В. При наличии ненормированных скачков и перепадов питающего напряжения, предлагается использование стабилизаторов, которые разрабатывались с непосредственным участием ООО «Интертехника» и прошли испытание временем.

Для питания кондиционеров от напряжения постоянного тока используется инверторный преобразователь, который можно приобрести комплектно с кондиционером. Также в последнее время, все большее распространение находят кондиционеры, работающие от напряжения постоянного тока, без использования преобразователей. Все комплектующие такого кондиционера используют непосредственно напряжение постоянного тока. Преимущество такой схемы заключается в низком энергопотреблении и прецизионной точности поддержания заданной температуры.

Для высокотемпературных кондиционеров компания не использует горючие хладагенты. Все используемые хладоны разрешены к применению на территории Российской Федерации.

Модельный ряд

КТГ-Э-1.У1, КТГ-Э-1М.У1, КТГ-Э-2.У1, КТГ-Э-2М.У1, КТГ-Э-3.У1, КТГ-Э-3М.У1	
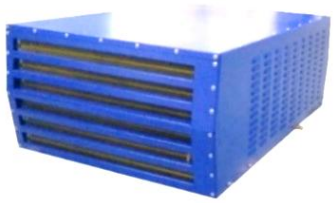 Стр. 9	Горизонтальное исполнение Габаритные размеры, мм: 907x623x338 (400) Производительность по холоду 2,5 / 3,55 кВт Max температура окружающая +50°С; +65°С
КХЛ-500-3,5.У1, КХЛ-500М-3,5.У1	
 Стр. 12	Горизонтальное исполнение Габаритные размеры, мм: 863x609x340 (400) Производительность по холоду 2,5 / 3,5 кВт Max температура окружающая +50°С; +65°С
КТГ-Э-6.У1, КТГ-Э-6М.У1	
 Стр. 14	Горизонтальное исполнение Габаритные размеры, мм: 781x641x345 (405) Производительность по холоду 2,5 / 3,55 кВт Max температура окружающая +50°С; +65°С
КТГ-01, КТГ-01М (КТА-01, КТА-01М)	
 Стр. 18	Горизонтальное исполнение Габаритные размеры, мм: 835x505x361 Производительность по холоду 2,5 кВт Max температура окружающая+50°С; +65°С
КТГ-С-1, КТГ-С-4 (Сплит система) без притока свежего воздуха	
 Стр. 21	Горизонтальное / вертикальное исполнение Габаритные размеры, мм: Внутренний блок 712x568x195 Наружный блок 899x385x517 Производительность по холоду 2,5 / 3,55 кВт Max температура окружающая +65°С; +70°С
КТГ-С-1П, КТГ-С-4П (Сплит система) с притоком свежего воздуха	
 Стр. 23	Горизонтальное исполнение Габаритные размеры, мм: Внутренний блок 745x568x195 Наружный блок 899x385x517 Производительность по холоду 2,5 / 3,55 кВт Max температура окружающая +65°С; +70°С

КТГ-2.У1	
 Стр. 25	Горизонтальное исполнение Габаритные размеры, мм: 1000x401x406 Производительность по холоду 2,5 / 3,55 кВт Max температура окружающая +50°С; +65°С
КТГ-4.У1	
 Стр. 27	Вертикальное исполнение Габаритные размеры, мм: 904x411x895 (904x522x965) Производительность по холоду 5,0 кВт Max температура окружающая +50°С; +70°С
КТГ-4.У1 (нижний выброс)	
 Стр. 29	Вертикальное исполнение Габаритные размеры, мм: 990x537x930 Производительность по холоду 5,0 кВт Max температура окружающая +50°С; +70°С
КТГ-Э-1.У1, КТГ-Э-1М.У1, КТГ-Э-2.У1, КТГ-Э-2М.У1, КТГ-Э-3.У1, КТГ-Э-3М.У1	
 Стр. 31	Вертикальное исполнение Габаритные размеры, мм: 643x338x907 Производительность по холоду 2,5 / 3,55 кВт Max температура окружающая +50°С; +65°С
КТВ-Э-1.У1, КТВ-Э-1М.У1, КТВ-Э-4.У1	
 Стр. 33	Вертикальное исполнение Габаритные размеры, мм: 516x385x820 Производительность по холоду 2,5 / 3,55 кВт Max температура окружающая +50°С; +65°С
КТВ-Э-5.У1, КТВ-Э-5М.У1, КТВ-Э-5Ф.У1, КТВ-Э-5МФ.У1	
 Стр.36	Вертикальное исполнение Габаритные размеры, мм: 510x340x1340 Производительность по холоду 2,5 / 3,55 кВт Max температура окружающая +50°С; +65°С

Модельный ряд

КТШ-2500, КТШ-2500М	
 Стр. 38	Вертикальное исполнение Габаритные размеры, мм: 506x331x1210 Производительность по холоду 2,5 кВт Max температура окружающая +50°C; +65°C
КТГ-Э-5-12	
 Стр. 40	Габаритные размеры, мм: 1210x880x260 Производительность по холоду 3,55 кВт Max температура окружающая +50°C
КТГ-Э-5, КТГ-Э-5М	
 Стр. 42	Габаритные размеры, мм: 1035x1269x344 (400) Производительность по холоду 5,0 / 7,0 кВт Max температура окружающая +50°C; +65°C
КТГ-Э-12	
 Стр. 44	Габаритные размеры, мм: 1050x1400x515 Производительность по холоду 7,1 кВт Max температура окружающая +50°C
КТГ-Э-7, (исполнение 05Т)	
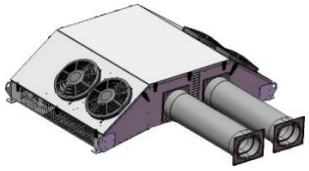 Стр. 46	Габаритные размеры, мм: 1000x1560x415 Производительность по холоду 5,0 кВт Max температура окружающая +50°C
КТГ-Э-7, (исполнение 05У1)	
 Стр. 48	Габаритные размеры, мм: 1000x1560x482 Производительность по холоду 5,0 кВт Max температура окружающая +50°C
КТГ-Э-7, (исполнение 110М)	
 Стр. 50	Габаритные размеры, мм: 1196x1560x325 Производительность по холоду 5,0 кВт Max температура окружающая +55°C

Модельный ряд

КТГ-Э-8.У1	
 Стр.52	Габаритные размеры, мм: 902x1346x407,5 Производительность по холоду 8,5 кВт Max температура окружающая +50°C
КТГ-Э-9.У1	
 Стр. 54	Габаритные размеры, мм: 1205x1575x414 Производительность по холоду 10,0 кВт Max. температура окружающая: +50°C
КТГ-Э-10.У1	
 Стр. 56	Габаритные размеры, мм: 747x1691x455 Производительность по холоду 4,3 кВт Max. температура окружающая: +70°C
КТМГ-7-xx	
 Стр. 58	Габаритные размеры, мм: 950x1540x750 Производительность по холоду 7,0 / 7,3 кВт Max. температура окружающая: +70°C;+80°C;+90°C
КТМГ-10-xx	
 Стр. 60	Габаритные размеры, мм: 950x1765x955 Производительность по холоду 10 кВт Max. температура окружающая: +70°C;+80°C;+90°C
КТМВ-7-xx	
 Стр. 62	Габаритные размеры, мм: 712x865x1476 Производительность по холоду 7,0 кВт Max. температура окружающая: +70°C;+80°C;+90°C
КТМВ-7-05	
 Стр. 63	Габаритные размеры, мм: 790x794x1900 Производительность по холоду 6,2 кВт Max. температура окружающая: +70°C;+80°C;+90°C
КТМВ-10-xx	
 Стр. 65	Габаритные размеры, мм: 711x865x1800 Производительность по холоду 10 кВт Max. температура окружающая: +70°C;+80°C;+90°C

КТМВ-11-хх, КТМВ-14-хх, КТМВ-17-хх	
 Стр. 67	Габаритные размеры, мм: 865х1322х1476
	Производительность по холоду 12 - 18 кВт
	Max. температура окружающая: +70°С;+80°С;+90°С

ТРАНСПОРТНЫЕ КОНДИЦИОНЕРЫ СЕРИИ КТГ-Э-1.У1, КТГ-Э-2.У1, КТГ-Э-3.У1, КТГ-Э-1М.У1, КТГ-Э-2М.У1, КТГ-Э-3М.У1

ГОРИЗОНТАЛЬНОЕ ИСПОЛНЕНИЕ

2,5 / 3,55 кВт | 2,0 / 3,0 кВт

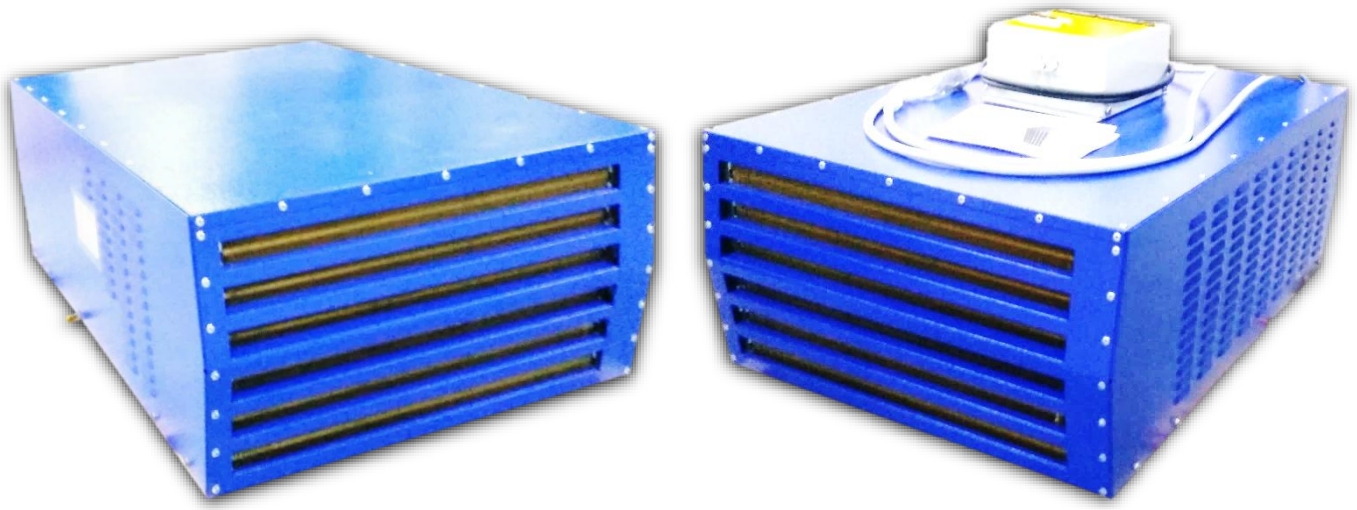

ГАБАРИТЫ КОНДИЦИОНЕРОВ СЕРИИ КТГ-Э-1.У1, КТГ-Э-2.У1, КТГ-Э-3.У1, КТГ-Э-1М.У1, КТГ-Э-2М.У1, КТГ-Э-3М.У1

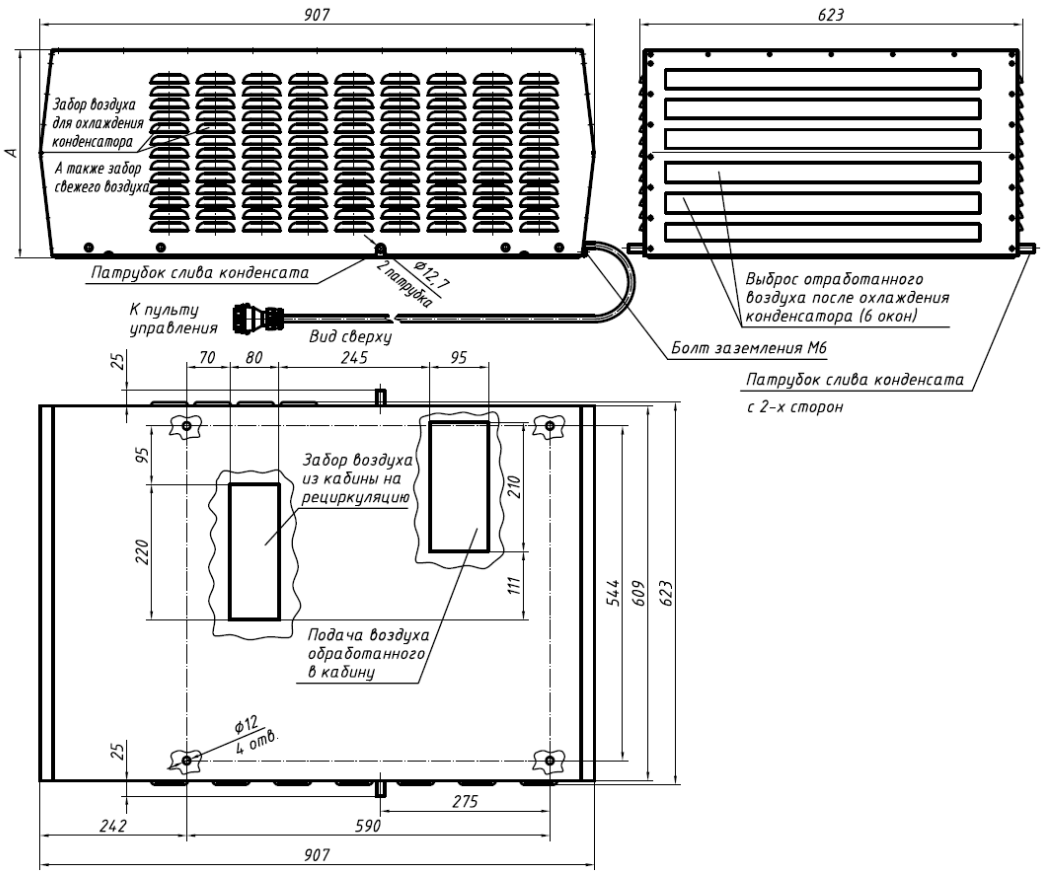

Характеристики модели

Кондиционеры транспортные КТГ-Э-1.У1, КТГ-Э-2.У1, КТГ-Э-3.У1 применяются для охлаждения или нагрева воздуха в кабинах кранов, карьерных экскаваторов, кабинах машиниста электровозов, тепловозов и других машин. Корпус изготовлен из оцинкованной стали, (по специальному заказу возможно нанесение порошкового покрытия в цвет палитры RAL) трубопроводы медные толстостенные. Устанавливаются кондиционеры преимущественно на крыше кабины.

Температура окружающей среды до +50°С

№	Модель кондиционера	КТГ-Э-1.У1	КТГ-Э-2.У1	КТГ-Э-3.У1
	Обозначение	КТГ-Э-1.01.00.000 КТГ-Э-1.02.00.000*	КТГ-Э-2.01.00.000 КТГ-Э-2.02.00.000*	КТГ-Э-3.01.00.000 КТГ-Э-3.02.00.000*
1	Производительность по воздуху	400 м^3/ час		
2	Производительность по холоду, кВт	3,55		
3	Хладагент	R407c	R410A	R407c
4	Производительность по теплу*, кВт	3,0*	2,0*	3,0*
5	Фильтр приточного воздуха	да		
6	Длина кабеля, м	3,5		
7	Напряжение питания	3NPE ~50Гц 380В (с нулевым проводом)	1PE ~50Гц 220В	3PE ~50Гц 380В (без нулевого провода)
8	Пульт управления	ПК-380-31-5 ПК-380-32-5*	ПК-220-01 ПК-220-02*	ПК-380-31-4 ПК-380-32-4*
9	Размер А, мм	400	338	400
10	Масса кондиционера, кг	76 (79*)	67 (70*)	79 (84*)
11	Ссылка на скачивание	(Скачать 3D)	(Скачать 3D)	(Скачать 3D)

* Исполнения с режимом «обогрев»

Кондиционеры транспортные КТГ-Э-1М.У1, КТГ-Э-2М.У1, КТГ-Э-3М.У1 применяются для охлаждения воздуха в кабинах кранов, электрошкафах металлургических и подобных производств, где высокая температура воздуха окружающей среды не позволяет применить обычный кондиционер. Отличаются улучшенной теплоизоляцией, более мощным двигателем компрессора и другими конструктивными особенностями, позволяющими им работать при высокой температуре.

Температура окружающей среды до +65°С

№	Модель кондиционера	КТГ-Э-1М.У1	КТГ-Э-2М.У1	КТГ-Э-3М.У1
	Обозначение	КТГ-Э-1М.01.00.000 КТГ-Э-1М.02.00.000*	КТГ-Э-2М.01.00.000 КТГ-Э-2М.02.00.000*	КТГ-Э-3М.01.00.000 КТГ-Э-3М.02.00.000*
1	Производительность по воздуху	400 м^3/ час		
2	Холодопроизводительность	2,5 кВт		
3	Хладагент	R134a		
4	Мощность обогрева	3,0 кВт*	2,0 кВт*	3,0 кВт*
5	Фильтр приточного воздуха	да		
6	Длина кабеля, м	3,5		
7	Напряжение питания	3NPE ~50Гц 380В (с нулевым проводом)	1PE ~50Гц 220В	3PE ~50Гц 380В (без нулевого провода)
8	Пульт управления	ПК-380-31-5 ПК-380-32-5*	ПК-220-01 ПК-220-02*	ПК-380-31-4 ПК-380-32-4*
9	Размер А, мм	400	338	400
10	Масса кондиционера, кг	77 (80*)	68 (71*)	80 (85*)
11	Ссылка на скачивание	(Скачать 3D)	(Скачать 3D)	(Скачать 3D)

* Исполнения с режимом «обогрев»

КОМПЛЕКТ ВОЗДУХОВОДОВ КВНБ.Э1.2.3.

для исполнений кондиционера транспортного КТГ-Э-1.У1, КТГ-Э-2.У1, КТГ-Э-3.У1, КТГ-Э-1М.У1, КТГ-Э-2М.У1, КТГ-Э-3М.У1 с нижним и боковым подключением



Комплект воздуховодов КВНБ.Э1.2.3. предназначен для соединения контура циркулирующего воздуха кондиционера с кондиционируемым помещением. Является одним из узлов кондиционера (не входит в комплект поставки кондиционера). Предназначен для работы в составе транспортного кондиционера КТГ-Э-1.У1, КТГ-Э-2.У1, КТГ-Э-3.У1, КТГ-Э-1М.У1, КТГ-Э-2М.У1, КТГ-Э-3М.У1 с нижним и боковым подключением.

Условные обозначения

Комплект воздуховодов КВНБ.Э1.2.3. (СЛМД.НБ.Э1.2.3.)

1 2

Наименование Обозначение

1. СЛМД. – четырехзначный буквенный код организации разработчика.
2. НБ.Э1.2.3. - Комплект воздуховодов нижнего и бокового подключения для КТГ-Э-1.У1, КТГ-Э-2.У1, КТГ-Э-3.У1, КТГ-Э-1М.У1, КТГ-Э-2М.У1, КТГ-Э-3М.У1.

Пример заказа: требуется комплект воздуховодов нижнего или бокового подключения для кондиционера транспортного КТГ-Э-1.У1, КТГ-Э-2.У1, КТГ-Э-3.У1, КТГ-Э-1М.У1, КТГ-Э-2М.У1, КТГ-Э-3М.У1:

Комплект воздуховодов КВНБ.Э1.2.3. (СЛМД.НБ.Э1.2.3.)

Применяемость

Комплект воздуховодов КВНБ.Э1.2.3. применяется для исполнений кондиционера транспортного КТГ-Э-1.У1, КТГ-Э-2.У1, КТГ-Э-3.У1, КТГ-Э-1М.У1, КТГ-Э-2М.У1, КТГ-Э-3М.У1 со следующими обозначениями:

Обозначение кондиционера с нижним расположением воздухозаборных окон	КТГ-Э-1.01.00.000	КТГ-Э-1М.01.00.000
	КТГ-Э-1.02.00.000	КТГ-Э-1М.02.00.000
	КТГ-Э-2.01.00.000	КТГ-Э-2М.01.00.000
	КТГ-Э-2.02.00.000	КТГ-Э-2М.02.00.000
	КТГ-Э-3.01.00.000	КТГ-Э-3М.01.00.000
	КТГ-Э-3.02.00.000	КТГ-Э-3М.02.00.000
Обозначение кондиционера с боковым расположением воздухозаборных окон	КТГ-Э-1.03.00.000	КТГ-Э-1М.03.00.000
	КТГ-Э-1.04.00.000	КТГ-Э-1М.04.00.000
	КТГ-Э-2.03.00.000	КТГ-Э-2М.03.00.000
	КТГ-Э-2.04.00.000	КТГ-Э-2М.04.00.000
	КТГ-Э-3.03.00.000	КТГ-Э-3М.03.00.000
	КТГ-Э-3.04.00.000	КТГ-Э-3М.04.00.000

ТРАНСПОРТНЫЙ КОНДИЦИОНЕР СЕРИИ КХЛ-500-3,5.У1, КХЛ-500М-3,5.У1

ГОРИЗОНТАЛЬНОЕ ИСПОЛНЕНИЕ

2,5 / 3,55 кВт | 2,0 / 3,0 кВт



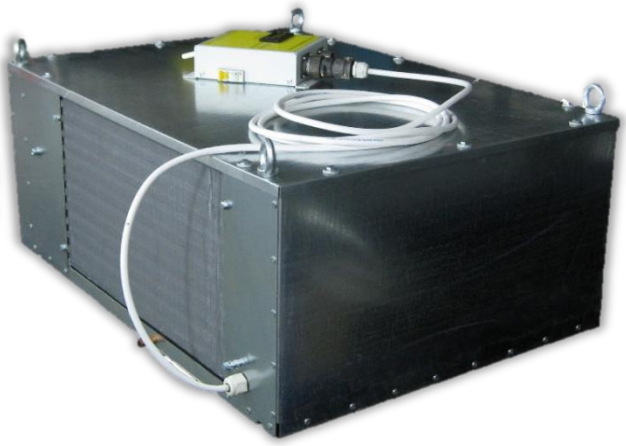

ГАБАРИТЫ КОНДИЦИОНЕРОВ СЕРИИ КХЛ-500-3,5.У1, КХЛ-500М-3,5.У1

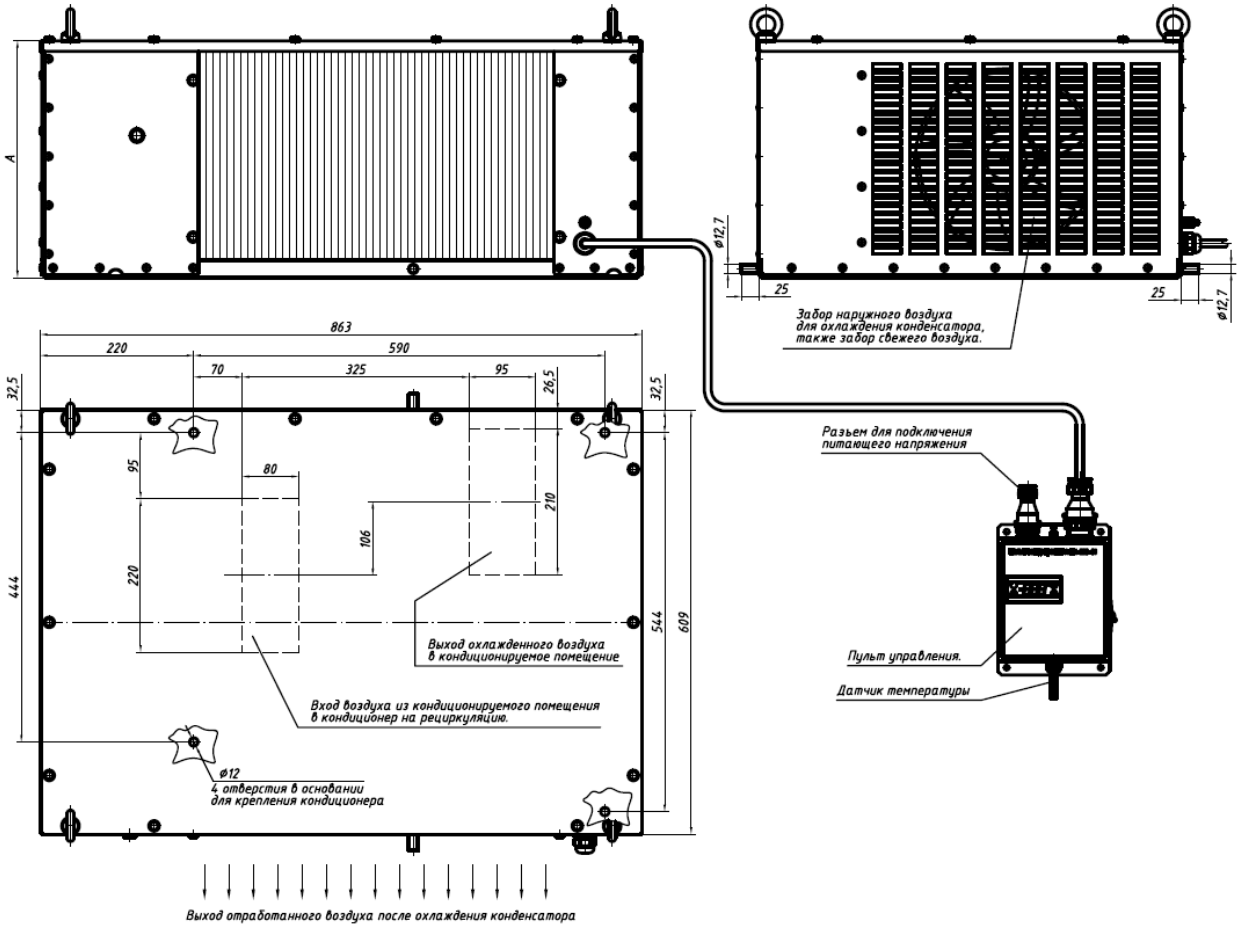

Характеристики модели

Кондиционер транспортный КХЛ-500-3,5.У1 применяется для охлаждения или нагрева, очистки приточного воздуха в кабинах обслуживаемых транспортных средств. Он устанавливается на крыше кабины кранов любых модификаций, карьерных экскаваторов, электровозов, тепловозов и других путевых машин.

Кондиционер транспортный КХЛ-500-3,5.У1 является аналогом серии кондиционеров КТГ-Э-1.У1, КТГ-Э-2.У1, КТГ-Э-3.У1 с отличающимся компоновочным решением внутренних агрегатов. Применяется в местах где техническое обслуживание кондиционеров КТГ-Э-1.У1, КТГ-Э-2.У1, КТГ-Э-3.У1 затрудненно.

Температура окружающей среды до +50°С

№	Модель кондиционера	КХЛ-500-3,5.У1	КХЛ-500-3,5.У1
	Обозначение кондиционера	КХЛ-500-3,5.01.00.000 КХЛ-500-3,5.02.00.000*	КХЛ-500-3,5.03.00.000 КХЛ-500-3,5.04.00.000*
1	Производительность по воздуху	600 м^3/ час	
2	Производительность по холоду, кВт	3,55	
3	Хладагент	R407C	R407C или R410A
4	Производительность по теплу*, кВт	3,0*	2,0*
5	Фильтр приточного воздуха	да	
6	Длина кабеля, м	3,5	
7	Напряжение питания	3PE ~50Гц 380В	1PE ~50Гц 220В
8	Пульт управления	ПК-380-31-4 ПК-380-32-4*	ПК-220-01 ПК-220-02*
9	Размер А, мм	400	340
10	Масса кондиционера, кг	79 (84*)	67 (70*)
11	Ссылка на скачивание	(Скачать 3D)	(Скачать 3D)

* Исполнения с режимом «обогрев»

Кондиционеры транспортные КХЛ-500М-3,5.У1 применяются для охлаждения воздуха в кабинах кранов, электрошкафах металлургических и подобных производств, где высокая температура воздуха окружающей среды не позволяет применить обычный кондиционер. Отличаются улучшенной теплоизоляцией, более мощным двигателем компрессора и другими конструктивными особенностями, позволяющими им работать при высокой температуре.

Температура окружающей среды до +65°С

№	Модель кондиционера	КХЛ-500М-3,5.У1	КХЛ-500М-3,5.У1
	Обозначение кондиционера	КХЛ-500М-3,5.01.00.000 КХЛ-500М-3,5.02.00.000*	КХЛ-500М-3,5.03.00.000 КХЛ-500М-3,5.04.00.000*
1	Производительность по воздуху	400 м^3/ час	
2	Производительность по холоду, кВт	2,5	
3	Хладагент	R134a	
4	Производительность по теплу*, кВт	3,0*	2,0*
5	Фильтр приточного воздуха	да	
6	Длина кабеля, м	3,5	
7	Напряжение питания	3PE ~50Гц 380В	1PE ~50Гц 220В
8	Пульт управления	ПК-380-31-4 ПК-380-32-4*	ПК-220-01 ПК-220-02*
9	Размер А, мм	400	340
10	Масса кондиционера, кг	80 (85*)	68 (71*)
11	Ссылка на скачивание	(Скачать 3D)	(Скачать 3D)

* Исполнения с режимом «обогрев»

ТРАНСПОРТНЫЕ КОНДИЦИОНЕРЫ СЕРИИ КТГ-Э-6.У1, КТГ-Э-6М.У1

ГОРИЗОНТАЛЬНОЕ ИСПОЛНЕНИЕ

2,5 /3,55 кВт | 2,0 /3,0 кВт





ГАБАРИТЫ КОНДИЦИОНЕРОВ СЕРИИ КТГ-Э-6.У1, КТГ-Э-6М.У1

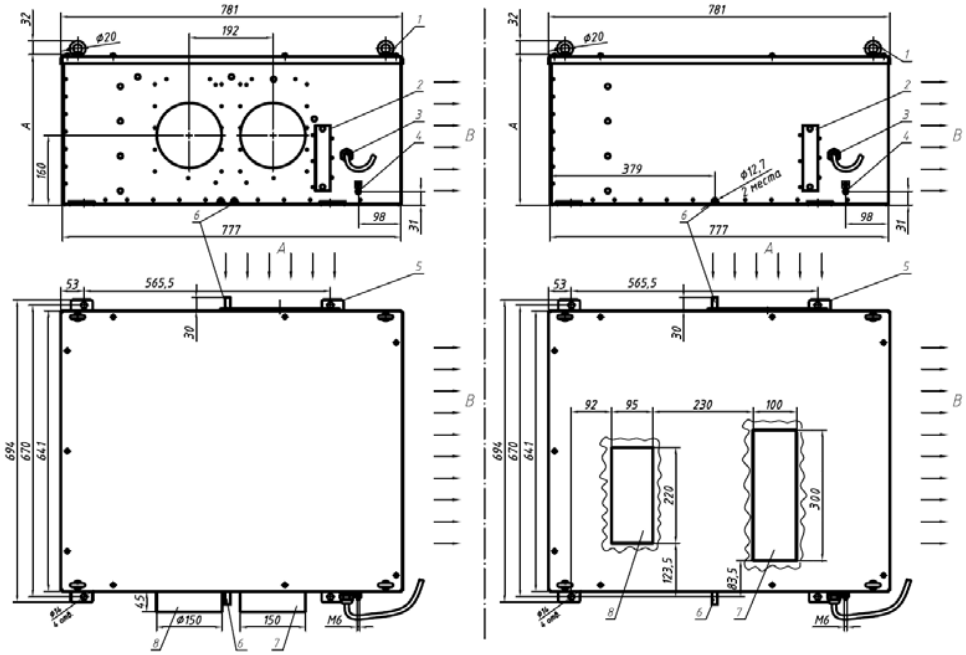

Боковое расположение воздуховодов. *Воздухозаборные окна снизу.*

1 – рым-болты;
2 – крышка воздушного фильтра;
3 – кабель подключения пульта управления;
4 – болт заземления М6;
5 – лапы для крепления к основанию;
6 – патрубок слива конденсата;
7 – рециркуляционное окно (вход воздуха из кабины в нижней части кондиционера);
8 – окно подачи (подача обработанного воздуха в кабину в нижней части кондиционера);
А – вход воздуха для охлаждения внешнего теплообменника (конденсатора) и забор наружного; (свежего) воздуха для создания подпора в кабине;
В – выход отработанного воздуха после охлаждения конденсатора.

Характеристики модели

Кондиционеры транспортные КТГ-Э-6.У1 изготавливаются с нижним расположением воздухозаборных окон или боковыми воздуховодами. Применяются для охлаждения или нагрева воздуха в кабинах кранов, кабинах машиниста электровоза, тепловоза и других путевых машин. Корпус изготовлен из оцинкованной стали.

Температура окружающей среды до +50°С

№	Модель кондиционера	КТГ-Э-6.У1	КТГ-Э-6.У1
	Обозначение кондиционера с боковыми воздуховодами	КТГ-Э-6.01.00.000 (Скачать 3D) КТГ-Э-6.02.00.000*(Скачать 3D)	КТГ-Э-6.03.00.000 (Скачать 3D) КТГ-Э-6.04.00.000*(Скачать 3D)
	Обозначение кондиционера с нижним расположением воздухозаборных окон	КТГ-Э-6.05.00.000 (Скачать 3D) КТГ-Э-6.06.00.000*(Скачать 3D)	КТГ-Э-6.07.00.000 (Скачать 3D) КТГ-Э-6.08.00.000*(Скачать 3D)
1	Производительность по воздуху	400 м^3/ час	
2	Производительность по холоду, кВт хладагент R407c, R410A	3,55	
3	Производительность по теплу*, кВт	3,0*	2,0*
4	Фильтр приточного воздуха	да	
5	Длина кабеля, м	3,5	
6	Напряжение питания	3PE ~50Гц 380В	1PE ~50Гц 220В
7	Пульт управления	ПК-380-31-4 ПК-380-32-4*	ПК-220-01 ПК-220-02*
8	Размер А, мм	405	345
9	Масса кондиционера, кг	83 (86*)	75 (78*)

* Исполнения с режимом «обогрев»

Кондиционеры КТГ-Э-6М.У1 применяются для охлаждения воздуха в кабинах кранов, электрошкафах металлургических производств, где высокая температура не позволяет применить обычный кондиционер. Отличаются улучшенной теплоизоляцией, более мощным двигателем компрессора и другими конструктивными особенностями, позволяющими им работать при высокой температуре.

Температура окружающей среды до +65°С

№	Модель кондиционера	КТГ-Э-6М.У1	КТГ-Э-6М.У1
	Обозначение кондиционера с боковыми воздуховодами	КТГ-Э-6М.01.00.000 (Скачать 3D) КТГ-Э-6М.02.00.000*(Скачать 3D)	КТГ-Э-6М.03.00.000 (Скачать 3D) КТГ-Э-6М.04.00.000*(Скачать 3D)
	Обозначение кондиционера с нижним расположением воздухозаборных окон	КТГ-Э-6М.05.00.000 (Скачать 3D) КТГ-Э-6М.06.00.000*(Скачать 3D)	КТГ-Э-6М.07.00.000 (Скачать 3D) КТГ-Э-6М.08.00.000*(Скачать 3D)
1	Производительность по воздуху	400 м^3/ час	
2	Производительность по холоду, кВт	2,5	
3	Хладагент	R134a	
4	Производительность по теплу*, кВт	3,0*	2,0*
5	Фильтр приточного воздуха	да	
6	Длина кабеля, м	3,5	
7	Напряжение питания	3PE ~50Гц 380В	1PE ~50Гц 220В
8	Пульт управления	ПК-380-31-4 ПК-380-32-4*	ПК-220-01 ПК-220-02*
9	Размер А, мм	405	345
10	Масса кондиционера, кг	83 (86*)	75 (78*)

Исполнения с режимом «обогрев»

КОМПЛЕКТ ВОЗДУХОВОДОВ КВБ.Э6.

для исполнений кондиционера транспортного КТГ-Э-6.У1, КТГ-Э-6М.У1 с боковым подключением

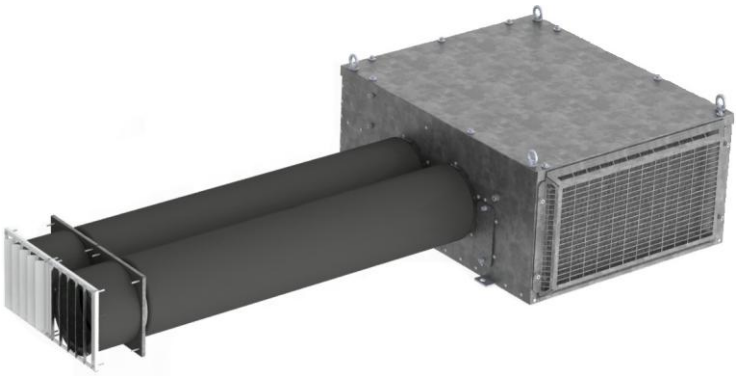



Комплект воздуховодов КВБ.Э6. предназначен для соединения контура циркулирующего воздуха кондиционера с кондиционируемым помещением. Является одним из узлов кондиционера (не входит в комплект поставки кондиционера). Предназначен для работы в составе транспортного кондиционера КТГ-Э-6.У1 и КТГ-Э-6М.У1 с боковым подключением.

Условные обозначения

Комплект воздуховодов КВБ.Э6. (СЛМД.Б.Э6.ХХХХ)

1 2 3

Наименование — Обозначение

1. СЛМД. – четырехзначный буквенный код организации разработчика.
2. Б.Э6. - Комплект воздуховодов бокового подключения для КТГ-Э-6.У1, КТГ-Э-6М.У1.
3. ХХХХ - Длина гибких воздуховодов в миллиметрах.

Пример заказа: требуется комплект воздуховодов бокового подключения для кондиционера транспортного КТГ-Э-6.У1 или КТГ-Э-6М.У1 с длиной воздуховодов 500мм:

Комплект воздуховодов КВБ.Э6. (СЛМД.Б.Э6.0500)

Применяемость

Комплект воздуховодов КВБ.Э6. применяется для исполнений кондиционера транспортного КТГ-Э-6.У1 и КТГ-Э-6М.У1 со следующими обозначениями:

Обозначение кондиционера с боковыми воздуховодами	КТГ-Э-6.01.00.000	КТГ-Э-6М.01.00.000
	КТГ-Э-6.02.00.000	КТГ-Э-6М.02.00.000
	КТГ-Э-6.03.00.000	КТГ-Э-6М.03.00.000
	КТГ-Э-6.04.00.000	КТГ-Э-6М.04.00.000

КОМПЛЕКТ ВОЗДУХОВОДОВ КВН.Э6.

для исполнений кондиционера транспортного КТГ-Э-6.У1, КТГ-Э-6М.У1 с нижним подключением



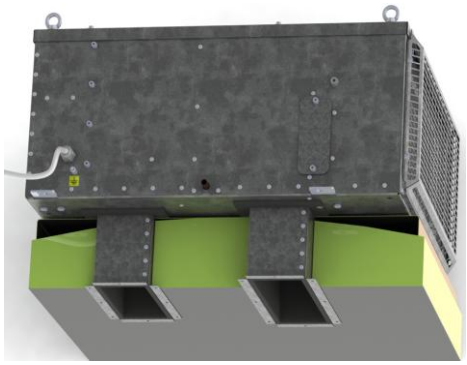

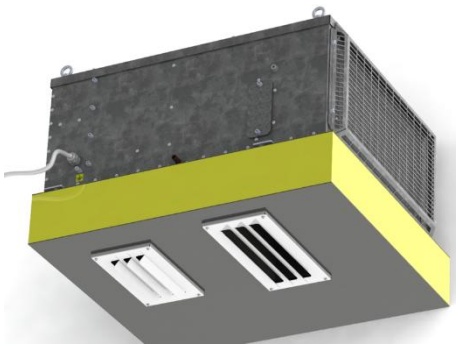

Комплект воздуховодов КВН.Э6. предназначен для соединения контура циркулирующего воздуха кондиционера с кондиционируемым помещением. Является одним из узлов кондиционера (не входит в комплект поставки кондиционера). Предназначен для работы в составе транспортного кондиционера КТГ-Э-6.У1 и КТГ-Э-6М.У1 с нижним подключением.

Условные обозначения

Комплект воздуховодов КВН.Э6. (СЛМД.Н.Э6.)

1 2

Наименование — Обозначение

3. СЛМД. – четырехзначный буквенный код организации разработчика.
4. Н.Э6. - Комплект воздуховодов нижнего подключения для КТГ-Э-6.У1, КТГ-Э-6М.У1.

Пример заказа: требуется комплект воздуховодов нижнего подключения для кондиционера транспортного КТГ-Э-6.У1 или КТГ-Э-6М.У1:

Комплект воздуховодов КВН.Э6. (СЛМД.Н.Э6.)

Применяемость

Комплект воздуховодов КВН.Э6. применяется для исполнений кондиционера транспортного КТГ-Э-6.У1 и КТГ-Э-6М.У1 со следующими обозначениями:

Обозначение кондиционера с нижним расположением воздухозаборных окон	КТГ-Э-6.05.00.000	КТГ-Э-6М.05.00.000
	КТГ-Э-6.06.00.000	КТГ-Э-6М.06.00.000
	КТГ-Э-6.07.00.000	КТГ-Э-6М.07.00.000
	КТГ-Э-6.08.00.000	КТГ-Э-6М.08.00.000

ТРАНСПОРТНЫЕ КОНДИЦИОНЕРЫ СЕРИИ КТГ-01, КТГ-01М (КТА-01, КТА-01М)

ГОРИЗОНТАЛЬНОЕ ИСПОЛНЕНИЕ

2,5 кВт | 2,0 кВт



ГАБАРИТЫ КОНДИЦИОНЕРОВ СЕРИИ КТГ-01, КТГ-01М (КТА-01, КТА-01М)

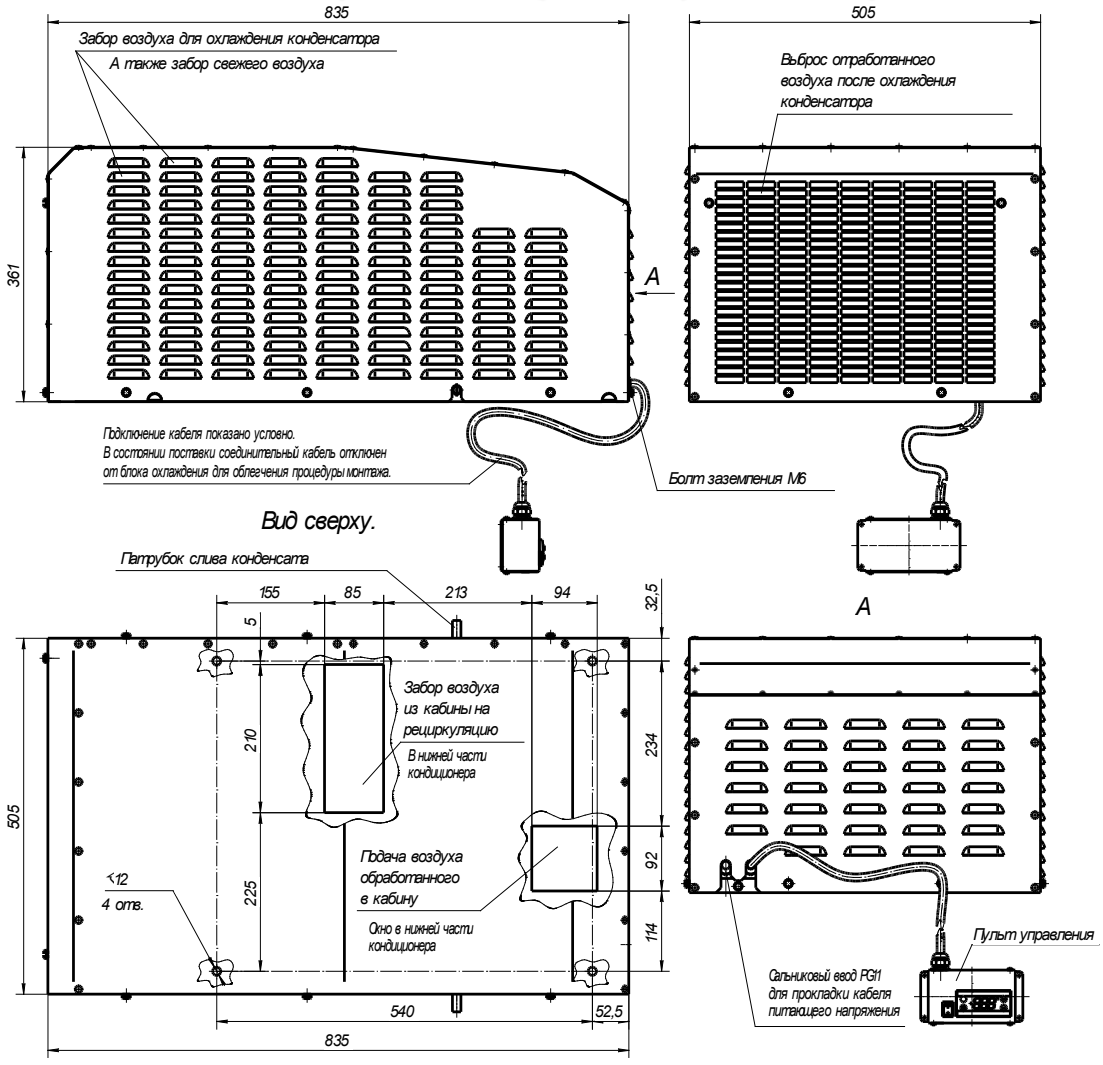

Характеристики модели

Кондиционер транспортный КТГ-01 (КТА-01) – является аналогом кондиционера серии КТГ-Э-2.У1. Отличается уменьшенным весом, вентилятором со сниженным уровнем шума. Имеет иные привязочные размеры и уменьшенный пульт управления. Изготавливается в оцинкованном или окрашенном корпусе.

Температура окружающей среды до +50°С

№	Модель кондиционера	КТГ-01 (КТА-01)	
	Обозначение кондиционера	КТГ-01.03.00.000 КТГ-01.04.00.000*	КТГ-01.01.00.000 КТГ-01.02.00.000*
1	Производительность по воздуху	400 м³/ час	
2	Производительность по холоду, кВт	2,5	
3	Хладагент	R134a, R407C, R410A	R134a, R407C, R410A
4	Производительность по теплу*, кВт	2,0*	
5	Фильтр приточного воздуха	да	
6	Длина кабеля, м	3,5	
7	Напряжение питания	2PE ~50Гц 380В (на две фазы)	1PE ~50Гц 220В (однофазный)
8	Масса кондиционера, кг	59 (61*)	52 (54*)
9	Ссылка на скачивание	(Скачать 3D)	

* Исполнения с режимом «обогрев»

Кондиционеры КТГ-01М (КТА-01М) применяются для охлаждения воздуха в кабинах кранов, электрошкафах металлургических производств. Отличаются улучшенной теплоизоляцией, более мощным двигателем компрессора и вентилятора для возможности работы при высокой температуре.

Температура окружающей среды до +65°С

№	Модель кондиционера	КТГ-01М (КТА-01М)	
	Обозначение кондиционера	КТГ-01М.03.00.000 КТГ-01М.04.00.000*	КТГ-01М.01.00.000 КТГ-01М.02.00.000*
1	Производительность по воздуху	400 м³/ час	
2	Производительность по холоду, кВт	2,5	
3	Хладагент	R134a	
4	Производительность по теплу*, кВт	2,0*	
5	Фильтр приточного воздуха	да	
6	Длина кабеля, м	3,5	
7	Напряжение питания	2PE ~50Гц 380В (на две фазы)	1PE ~50Гц 220В (однофазный)
8	Масса кондиционера, кг	60 (62*)	55 (57*)
9	Ссылка на скачивание	(Скачать 3D)	

* Исполнения с режимом «обогрев»

КОМПЛЕКТ ВОЗДУХОВОДОВ КВН.01.

для исполнений кондиционера транспортного КТГ-01, КТГ-01М с нижним подключением

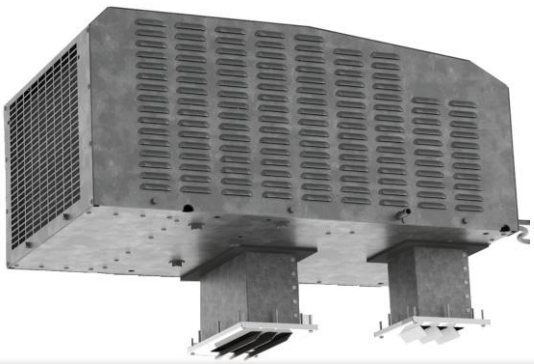

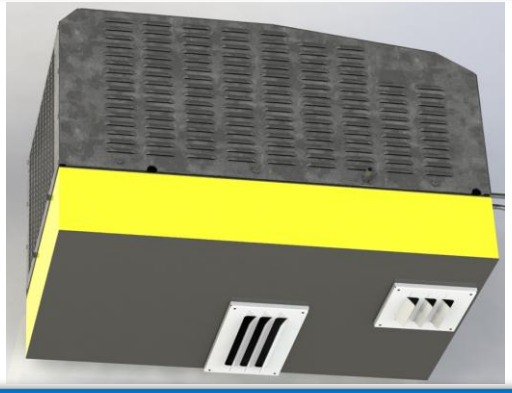

Комплект воздуховодов КВН.01. предназначен для соединения контура циркулирующего воздуха кондиционера с кондиционируемым помещением. Является одним из узлов кондиционера (не входит в комплект поставки кондиционера). Предназначен для работы в составе транспортного кондиционера КТГ-01, КТГ-01М с нижним подключением.

Условные обозначения

Комплект воздуховодов КВН.01. (СЛМД.Н.01.)

1 2

Наименование Обозначение

1. СЛМД. – четырехзначный буквенный код организации разработчика.
2. Н.01. - Комплект воздуховодов нижнего подключения для КТГ-01, КТГ-01М.

Пример заказа: требуется комплект воздуховодов нижнего подключения для кондиционера транспортного КТГ-01, КТГ-01М:

Комплект воздуховодов КВН.01. (СЛМД.Н.01.)

Применяемость

Комплект воздуховодов КВН.01. применяется для исполнений кондиционера транспортного КТГ-01, КТГ-01М со следующими обозначениями:

Обозначение кондиционера с нижним расположением воздухозаборных окон	КТГ-01.01.00.000	КТГ-01М.01.00.000
	КТГ-01.02.00.000	КТГ-01М.02.00.000
	КТГ-01.03.00.000	КТГ-01М.03.00.000
	КТГ-01.04.00.000	КТГ-01М.04.00.000

ТРАНСПОРТНЫЕ КОНДИЦИОНЕРЫ СЕРИИ КТГ-С-1, КТГ-С-4 (Раздельный кондиционер) (Сплит система). Без притока, свежего, наружного воздуха.

ВЕРТИКАЛЬНОЕ/ГОРИЗОНТАЛЬНОЕ ИСПОЛНЕНИЕ

2,5 / 3,55 кВт | 2,0 / 3,0 кВт





ГАБАРИТЫ КОНДИЦИОНЕРОВ СЕРИИ КТГ-С-1, КТГ-С-4

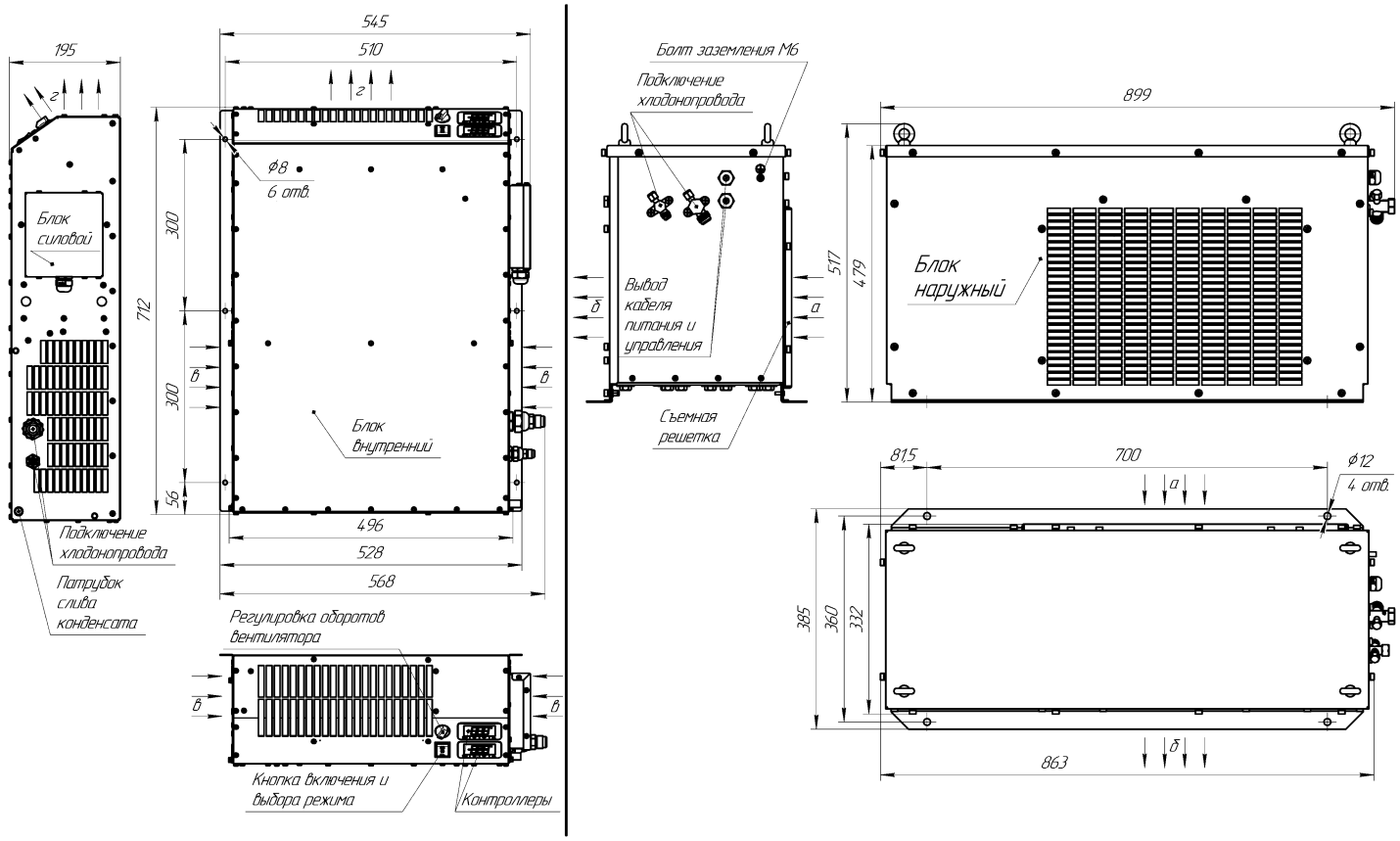

а–б циркуляция воздуха при охлаждении конденсатора холодильного агрегата;
в – Забор воздуха на рециркуляцию;
г – Подача обработанного воздуха.

Характеристики модели

Кондиционеры транспортные раздельные серии КТГ-С-1, КТГ-С-4 (сплит-система) предназначены для создания комфортной температуры воздуха в кабинах мостовых электрических, козловых кранов, других промышленных помещений, обеспечивая поддержания необходимой температуры воздуха.

Также могут применяться для охлаждения или нагрева воздуха в кабинах, карьерных экскаваторов, кабинах машиниста электровозов, тепловозов и других машин.

Кондиционер состоит из двух блоков: внутреннего и наружного. Блоки соединяются между собой хладонопроводами и электрическими кабелями. Благодаря тому, что длина трубопроводов может достигать 10 метров, существенно расширяется выбор места для установки. Модификация внутреннего блока универсальна, может монтироваться внутри кондиционируемого помещения как горизонтально (на потолок), так и вертикально (на стену).

Хладонопроводы изготавливаются из армированного резинового шланга, который не теряет герметичность при вибрациях на транспортном средстве. Длина выполняется под заказ до 10 метров.

Таблица характеристик кондиционеров серии КТГ-С-1, КТГ-С-4

№	Модель кондиционера	КТГ-С-1		КТГ-С-4	
	Обозначение кондиционера	КТГ-С-1.01.00.00.000 КТГ-С-1.02.00.00.000*	КТГ-С-1.03.00.00.000 КТГ-С-1.04.00.00.000*	КТГ-С-4.01.00.00.000 КТГ-С-4.02.00.00.000*	КТГ-С-4.03.00.00.000 КТГ-С-4.04.00.00.000*
1	Производительность по воздуху	600 м³/ час			
2	Производительность по холоду, кВт	2,5		3,55	
3	Максимальная рабочая температура воздуха окружающей среды	до +65°С		до +70°С	
4	Хладагент	R134a			
5	Производительность по теплу*, кВт	3,0*	2,0*	3,0*	2,0*
6	Фильтр приточного воздуха	нет			
7	Напряжение питания	3РЕ ~50Гц 380В	1РЕ ~50Гц 220В	3РЕ ~50Гц 380В	1РЕ ~50Гц 220В
8	Длина хладонопровода, м	до 10			
9	Масса кондиционера, кг: - блок внутренний - блок наружный	23 (26*) 76	23 (26*) 65	23 (26*) 77	23 (26*) 73
10	Ссылка на скачивание	(Скачать 3D)			

* Исполнения с режимом «обогрев»

ТРАНСПОРТНЫЕ КОНДИЦИОНЕРЫ СЕРИИ КТГ-С-1П, КТГ-С-4П (Раздельный кондиционер) (Сплит система). С притоком, свежего, наружного воздуха.

ГОРИЗОНТАЛЬНОЕ ИСПОЛНЕНИЕ

2,5 /3,55 кВт | 2,0 / 3,0 кВт





ГАБАРИТЫ КОНДИЦИОНЕРОВ СЕРИИ КТГ-С-1П, КТГ-С-4П

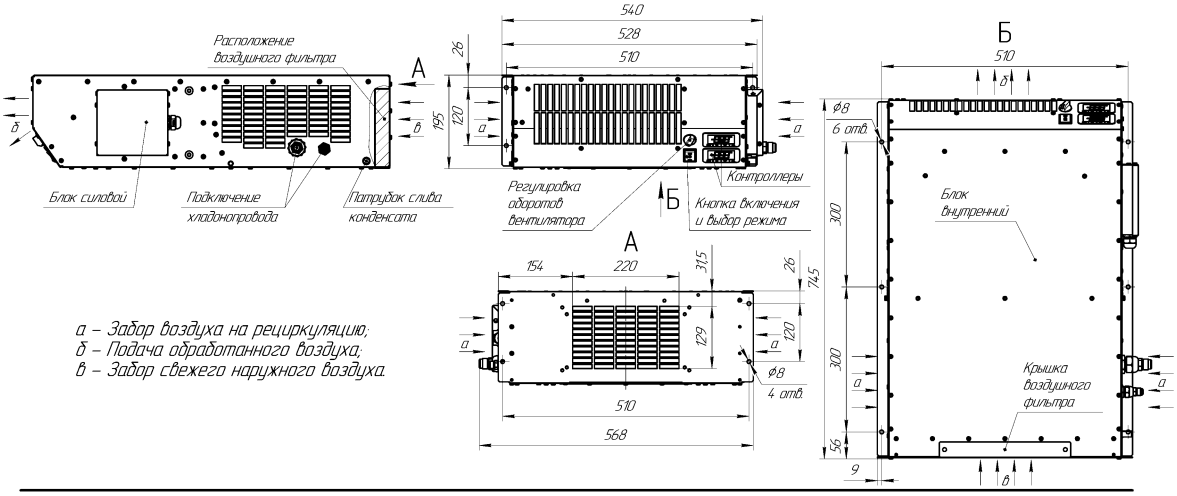

а – Забор воздуха на рециркуляцию;
б – Подача обработанного воздуха;
в – Забор свежего наружного воздуха.

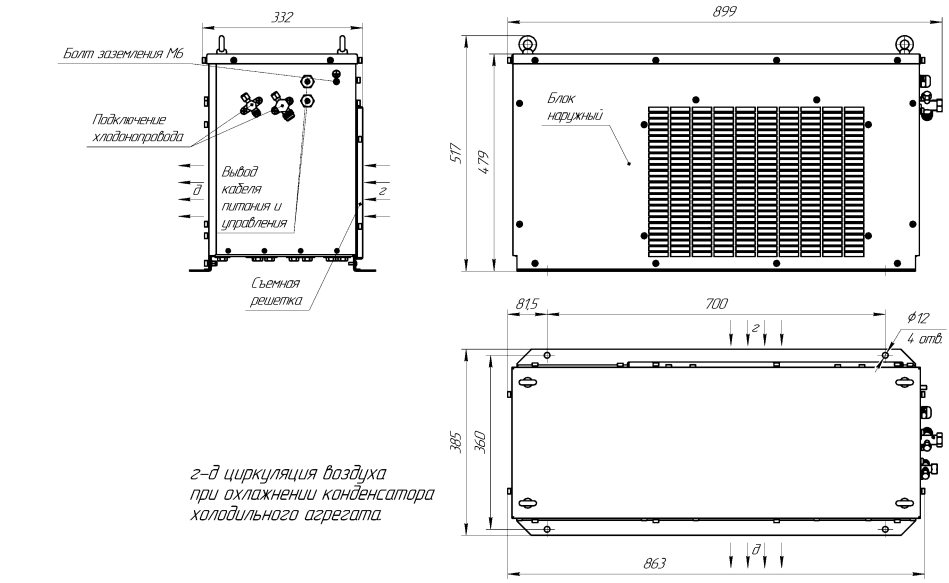

г–д циркуляция воздуха при охлаждении конденсатора холодильного агрегата.

Характеристики модели

Кондиционеры транспортные раздельные серии КТГ-С-1П, КТГ-С-4П (сплит-система) предназначены для создания комфортной температуры воздуха в кабинах мостовых электрических, козловых кранов, других промышленных помещений, обеспечивая поддержания необходимой температуры воздуха.

Также могут применяться для охлаждения или нагрева воздуха в кабинах, карьерных экскаваторов, кабинах машиниста электровозов, тепловозов и других машин.

Кондиционер состоит из двух блоков: внутреннего и наружного. Блоки соединяются между собой хладонопроводами и электрическими кабелями. Благодаря тому, что длина трубопроводов может достигать 10 метров, существенно расширяется выбор места для установки. Внутренний блок монтируется в кондиционируемом помещении только горизонтально (на потолок).

Хладонопроводы изготавливаются из армированного резинового шланга, который не теряет герметичность при вибрациях на транспортном средстве. Длина выполняется под заказ до 10 метров.

Особенностью данной модели является наличие у внутреннего блока воздушного фильтра и окна для приточного воздуха. Благодаря этому создается подпор воздуха в кондиционируемом помещении.

Таблица характеристик кондиционеров серии КТГ-С-1П, КТГ-С-4П

№	Модель кондиционера	КТГ-С-1П		КТГ-С-4П	
	Обозначение кондиционера	КТГ-С-1П.01.00.00.000 КТГ-С-1П.02.00.00.000*	КТГ-С-1П.03.00.00.000 КТГ-С-1П.04.00.00.000*	КТГ-С-4П.01.00.00.000 КТГ-С-4П.02.00.00.000*	КТГ-С-4П.03.00.00.000 КТГ-С-4П.04.00.00.000*
1	Производительность по воздуху	600 м³/ час			
2	Производительность по холоду, кВт	2,5		3,55	
3	Максимальная рабочая температура воздуха окружающей среды	до +65°С		до +70°С	
4	Хладагент	R134a			
5	Производительность по теплу*, кВт	3,0*	2,0*	3,0*	2,0*
6	Фильтр приточного воздуха	да			
7	Напряжение питания	3PE ~50Гц 380В	1PE ~50Гц 220В	3PE ~50Гц 380В	1PE ~50Гц 220В
8	Длина хладонопровода, м	до 10			
9	Масса кондиционера, кг: - блок внутренний - блок наружный	25 (28*) 76	25 (28*) 65	25 (28*) 77	25 (28*) 73
10	Ссылка на скачивание	(Скачать 3D)			

* Исполнения с режимом «обогрев»

ТРАНСПОРТНЫЙ КОНДИЦИОНЕР СЕРИИ КТГ-2.У1

ГОРИЗОНТАЛЬНОЕ ИСПОЛНЕНИЕ

2,5 / 3,55 кВт | 2,0 кВт



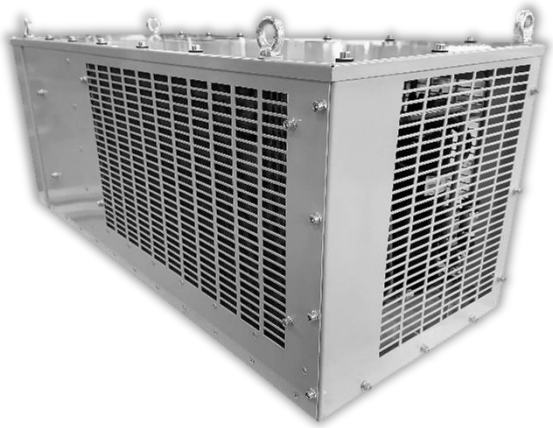

ГАБАРИТЫ КОНДИЦИОНЕРА

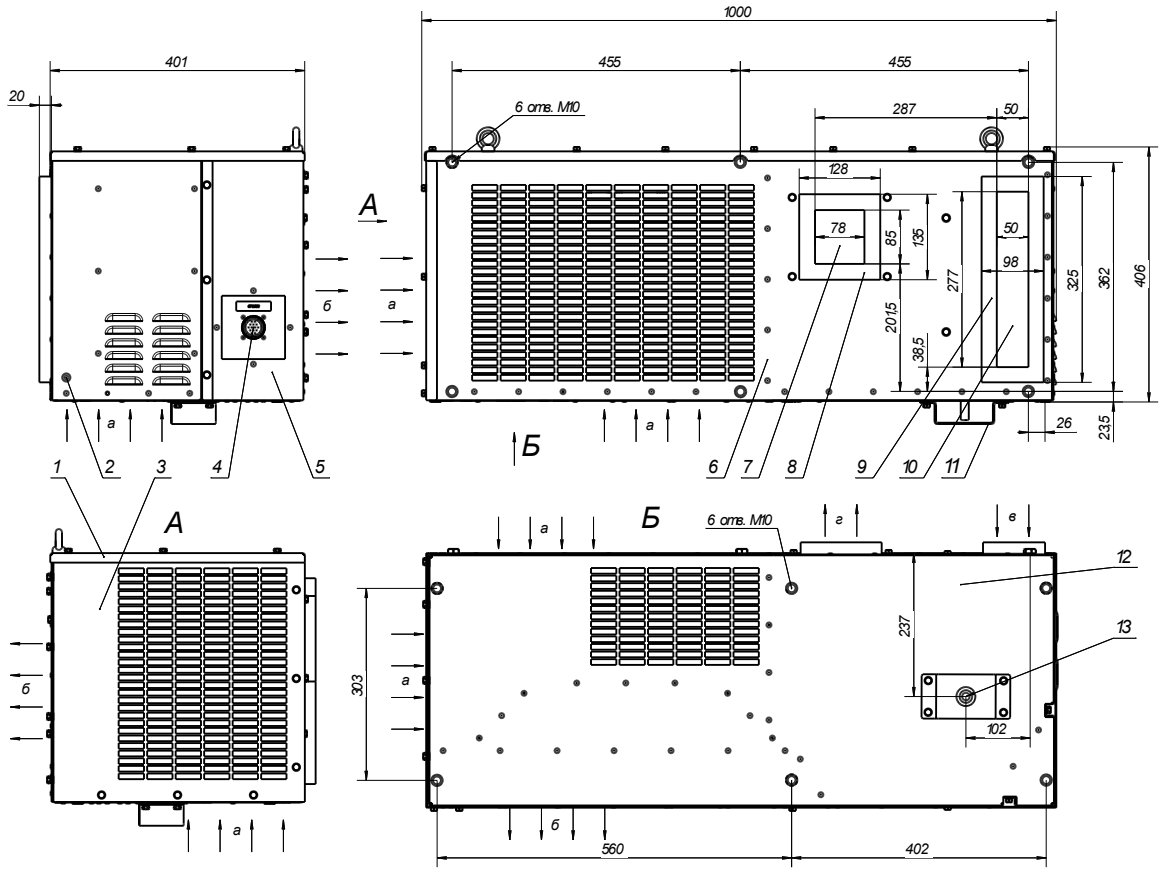

1 – съемная верхняя панель;
2 – бонка заземления М6;
3 – съемная боковая панель;
4 – разъем управления кондиционером;
5 – панель электрокороба;
6 – передняя панель;
7 – подающее окно;
8 – уплотнительная прокладка на подающее окно;
9 – уплотнительная прокладка на рециркуляционное окно;
10 – рециркуляционное окно;
11 – защитный кожух;
12 – основание;
13 – патрубок слива конденсата;
а-б – циркуляция воздуха при охлаждении конденсатора холодильного агрегата;
в-г – циркуляция обработанного воздуха.

Характеристики модели

Кондиционер транспортный КТГ-2.У1 предназначен для кондиционирования воздуха в кузовах-контейнерах, в кабинах кранов, карьерных экскаваторов, кабинах машиниста электровозов, тепловозов и других машин. Корпус изготовлен из оцинкованной стали, (по специальному заказу возможно нанесение порошкового покрытия в цвет палитры RAL) трубопроводы медные толстостенные.

Температура окружающей среды до +50°С

№	Модель кондиционера	КТГ-2.У1		
	Обозначение	КТГ-2.01.00.000 КТГ-2.02.00.000*	КТГ-2.03.00.000 КТГ-2.04.00.000*	КТГ-2.05.00.000 КТГ-2.06.00.000*
1	Производительность по воздуху	400 м^3/ час		
2	Производительность по холоду, кВт	3,55		
3	Хладагент	R407c	R410A	R407c
4	Производительность по теплу*, кВт	2,0*		
5	Фильтр приточного воздуха	да		
6	Длина кабеля, м	3,5		
7	Напряжение питания	3NPE ~50Гц 380В (с нулевым проводом)	1PE ~50Гц 220В	3PE ~50Гц 380В (без нулевого провода)
8	Пульт управления	ПУ-380-31 ПУ-380-32*	ПК-220-01 ПК-220-02*	ПК-380-31-4 ПК-380-32-4*
9	Масса кондиционера, кг	77 (80*)	68 (71*)	80 (85*)
10	Ссылка на скачивание	(Скачать 3D)		

* Исполнения с режимом «обогрев»

Кондиционеры транспортные КТГ-2.У1 применяются для охлаждения воздуха в кузовах-контейнерах, в кабинах кранов, электрошкафах металлургических и подобных производств, где высокая температура воздуха окружающей среды не позволяет применить обычный кондиционер. Отличаются улучшенной теплоизоляцией, более мощным двигателем компрессора и другими конструктивными особенностями, позволяющими им работать при высокой температуре.

Температура окружающей среды до +65°С

№	Модель кондиционера	КТГ-2.У1		
	Обозначение	КТГ-2.07.00.000 КТГ-2.08.00.000*	КТГ-2.09.00.000 КТГ-2.10.00.000*	КТГ-2.11.00.000 КТГ-2.12.00.000*
1	Производительность по воздуху	400 м^3/ час		
2	Холодопроизводительность	2,5 кВт		
3	Хладагент	R134a		
4	Мощность обогрева	2,0 кВт*		
5	Фильтр приточного воздуха	да		
6	Длина кабеля, м	3,5		
7	Напряжение питания	3NPE ~50Гц 380В (с нулевым проводом)	1PE ~50Гц 220В	3PE ~50Гц 380В (без нулевого провода)
8	Пульт управления	ПУ-380-31 ПУ-380-32*	ПК-220-01 ПК-220-02*	ПК-380-31-4 ПК-380-32-4*
9	Масса кондиционера, кг	78 (81*)	69 (72*)	81 (86*)
10	Ссылка на скачивание	(Скачать 3D)		

* Исполнения с режимом «обогрев»

ТРАНСПОРТНЫЙ КОНДИЦИОНЕР СЕРИИ КТГ-4.У1 (боковой выброс)

ВЕРТИКАЛЬНОЕ ИСПОЛНЕНИЕ

5,0 кВт | 3,0 кВт

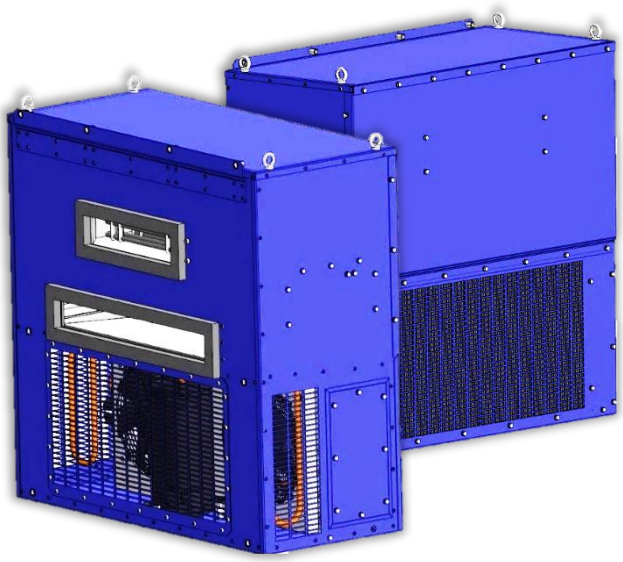

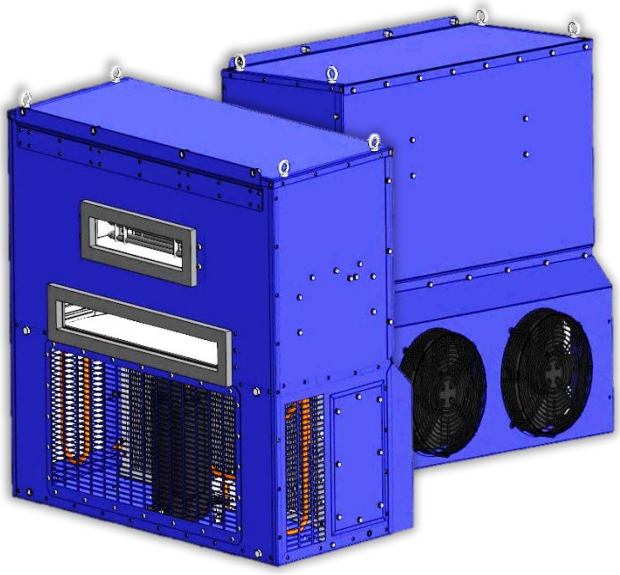

ГАБАРИТНЫ КОНДИЦИОНЕРА

КТГ-4.У1 до +50°С

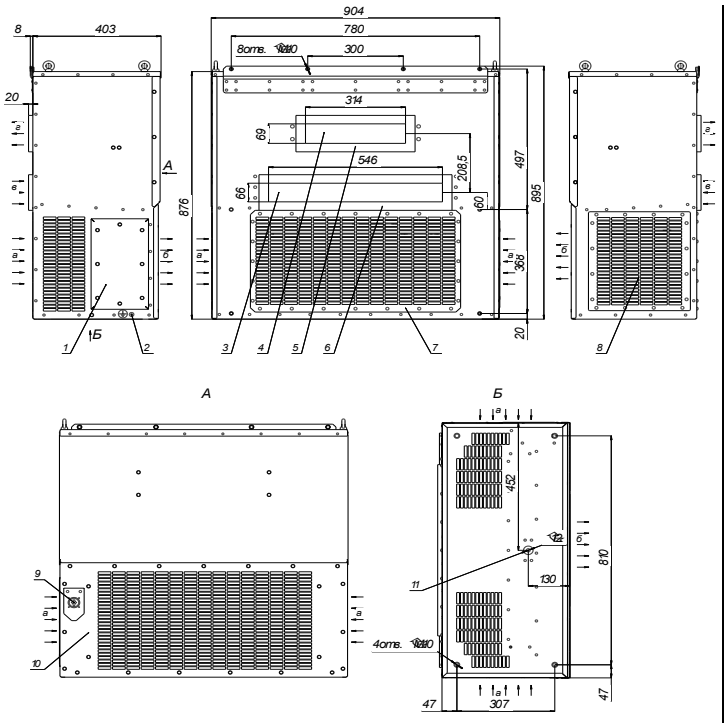

КТГ-4.У1 до +70°С

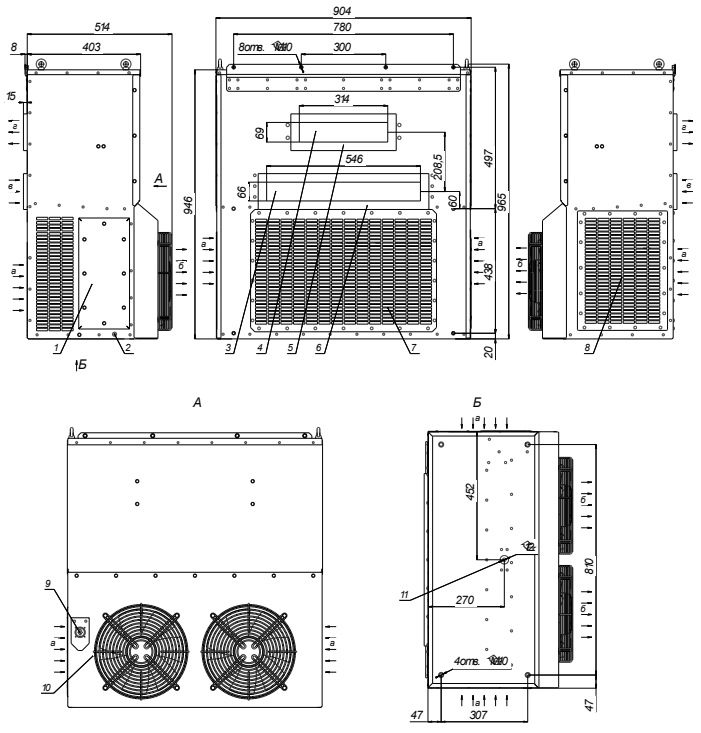

1 – блок силовой;
2 – бонка заземления М6;
3 – рециркуляционное окно;
4 – подающее окно;
5 – уплотнительная прокладка на подающее окно;
6 – уплотнительная прокладка на рециркуляционное окно;
7 – съемная решетка;
8 – съемная боковая решетка;
9 – разъем управления кондиционером;
10 – облицовка съемная;
11 – штуцер слива конденсата;
а-б – циркуляция воздуха при охлаждении конденсатора холодильного агрегата;
в-г – циркуляция обработанного воздуха

Характеристики модели

Кондиционер транспортный КТГ-4.У1 предназначен для кондиционирования воздуха в кузовах-контейнерах, в кабинах кранов, карьерных экскаваторов, кабинах машиниста электровозов, тепловозов и других машин. Корпус изготовлен из оцинкованной стали, (по специальному заказу возможно нанесение порошкового покрытия в цвет палитры RAL) трубопроводы медные толстостенные.

Температура окружающей среды до +50°С

№	Модель кондиционера	КТГ-4.У1	
	Обозначение	КТГ-4.01.00.000 КТГ-4.02.00.000*	КТГ-4.03.00.000 КТГ-4.04.00.000*
1	Производительность по воздуху	900 м³/ час	
2	Производительность по холоду, кВт - хладагент R407c, R410A	5,0	
3	Производительность по теплу*, кВт	3,0*	
4	Длина кабеля, м	3,5	
5	Напряжение питания	3NPE ~50Гц 380В (с нулевым проводом)	3PE ~50Гц 380В (без нулевого провода)
6	Пульт управления	ПУ-380-31 ПУ-380-32*	ПК-380-31-4 ПК-380-32-4*
7	Масса кондиционера, кг	110 (114*)	117 (121*)
8	Ссылка на скачивание	(Скачать 3D)	

* Исполнения с режимом «обогрев»

Кондиционеры транспортные КТГ-4.У1 применяются для охлаждения воздуха в кабинах кранов, электрошкафах металлургических и подобных производств, где высокая температура воздуха окружающей среды не позволяет применить обычный кондиционер. Отличаются улучшенной теплоизоляцией, более мощным двигателем компрессора и другими конструктивными особенностями, позволяющими им работать при высокой температуре.

Температура окружающей среды до +70°С

№	Модель кондиционера	КТГ-4.У1		
	Обозначение	КТГ-4.05.00.000 КТГ-4.06.00.000*	КТГ-4.07.00.000 КТГ-4.08.00.000*	КТГ-4.19.00.000 КТГ-4.20.00.000*
1	Производительность по воздуху	900 м³/ час		
2	Холодопроизводительность	5,0 кВт		
3	Хладагент	R134a		
4	Мощность обогрева	3,0 кВт*		
5	Длина кабеля, м	3,5		
6	Напряжение питания	3NPE ~50Гц 380В (с нулевым проводом)	3PE ~50Гц 380В (без нулевого провода)	1PE ~50Гц 220В
7	Пульт управления	ПУ-380-31 ПУ-380-32*	ПК-380-31-4 ПК-380-32-4*	ПК-220-01 ПК-220-02*
8	Масса кондиционера, кг	135 (139*)	142 (146*)	135 (139*)
9	Ссылка на скачивание	(Скачать 3D)		

* Исполнения с режимом «обогрев»

ТРАНСПОРТНЫЙ КОНДИЦИОНЕР СЕРИИ КТГ-4 (нижний выброс)

ВЕРТИКАЛЬНОЕ ИСПОЛНЕНИЕ

5,0 кВт | 3,0 кВт



ГАБАРИТЫ КОНДИЦИОНЕРА

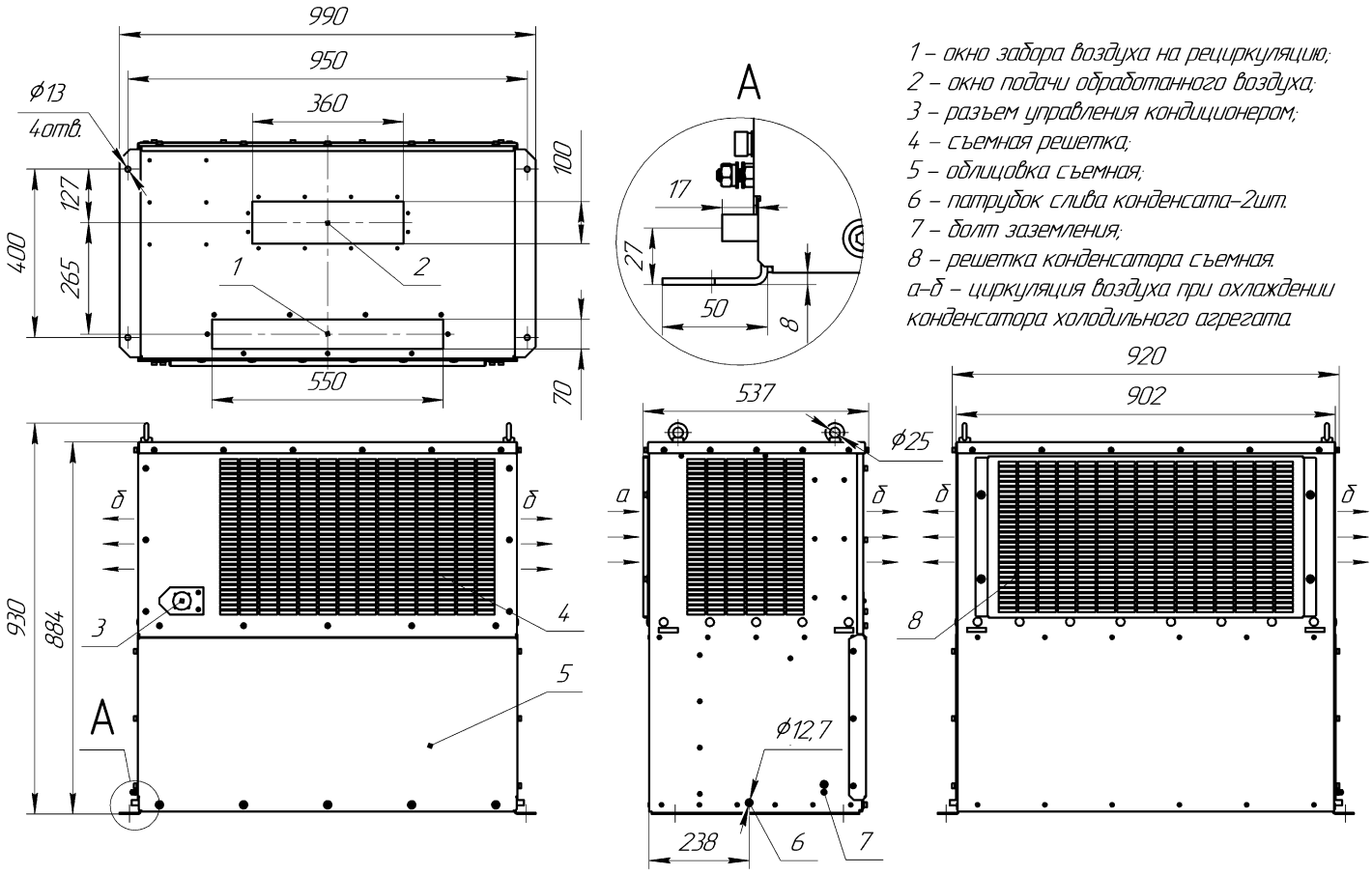

1 – окно забора воздуха на рециркуляцию;
2 – окно подачи обработанного воздуха;
3 – разъем управления кондиционером;
4 – съемная решетка;
5 – облицовка съемная;
6 – патрубок слива конденсата–2шт.
7 – болт заземления;
8 – решетка конденсатора съемная.
а–б – циркуляция воздуха при охлаждении конденсатора холодильного агрегата.

Характеристики модели

Кондиционеры КТГ-4 (нижний выброс) - это аналог серии КТГ-4.У1, имеет нижний выброс, и иные места крепления.

Кондиционер КТГ-4 (нижний выброс) - предназначен для регулирования температуры внутри электрических шкафов, с целью обеспечения благоприятных условий работы установленного в шкаф оборудования. Кондиционер предназначен для охлаждения, нагрева, частичного осушения рециркулируемого воздуха в кабинах операторов строительных и дорожных машин, башенных, мостовых, козловых кранов и в электрошкафах. Работает только на рециркуляцию воздуха внутри помещения, что особо важно при охлаждении электрооборудования.

Преимущество данного кондиционера - возможность установки на крышу электрического шкафа, так как окна забора и подачи воздуха расположены в основании кондиционера.

При установке кондиционер требует дополнительную защиту от атмосферных воздействий.

Температура окружающей среды до +50°С

№	Модель кондиционера	КТГ-4.У1	
	Обозначение	КТГ-4.13.00.000 КТГ-4.14.00.000*	КТГ-4.15.00.000 КТГ-4.16.00.000*
1	Производительность по воздуху	900 м³/ час	
2	Производительность по холоду, кВт - хладагент R407c, R410A	5,0	
3	Производительность по теплу*, кВт	3,0*	
4	Длина кабеля, м	3,5	
5	Напряжение питания	3NPE ~50Гц 380В (с нулевым проводом)	3PE ~50Гц 380В (без нулевого провода)
6	Пульт управления	ПК-380-31-5 ПК-380-32-5*	ПК-380-31-4 ПК-380-32-4*
7	Масса кондиционера, кг	148 (151*)	152 (155*)
8	Ссылка на скачивание	(Скачать 3D)	

* Исполнения с режимом «обогрев»

Кондиционеры транспортные КТГ-4.У1 (нижний выброс) применяются для охлаждения воздуха в кабинах кранов, электрошкафах металлургических и подобных производств, где высокая температура воздуха окружающей среды не позволяет применить обычный кондиционер. Отличаются улучшенной теплоизоляцией, более мощным двигателем компрессора и другими конструктивными особенностями, позволяющими им работать при высокой температуре.

Температура окружающей среды до +70°С

№	Модель кондиционера	КТГ-4.У1		
	Обозначение	КТГ-4.09.00.000 КТГ-4.10.00.000*	КТГ-4.11.00.000 КТГ-4.12.00.000*	КТГ-4.23.00.000 КТГ-4.24.00.000*
1	Производительность по воздуху	900 м³/ час		
2	Холодопроизводительность	5,0		
3	Хладагент	R134a		
4	Мощность обогрева	3,0 кВт*		
5	Длина кабеля, м	3,5		
6	Напряжение питания	3NPE ~50Гц 380В (с нулевым проводом)	3PE ~50Гц 380В (без нулевого провода)	1PE ~50Гц 220В
7	Пульт управления	ПК-380-31-5 ПК-380-32-5*	ПК-380-31-4 ПК-380-32-4*	ПК-220-01 ПК-220-02*
8	Масса кондиционера, кг	154 (157*)	158 (161*)	154 (157*)
9	Ссылка на скачивание	(Скачать 3D)		

* Исполнения с режимом «обогрев»

ТРАНСПОРТНЫЕ КОНДИЦИОНЕРЫ СЕРИИ КТГ-Э-1.У1, КТГ-Э-2.У1, КТГ-Э-3.У1, КТГ-Э-1М.У1, КТГ-Э-2М.У1, КТГ-Э-3М.У1

ВЕРТИКАЛЬНОЕ ИСПОЛНЕНИЕ

2,5 /3,55 кВт | 2,0 / 3,0 кВт



ГАБАРИТЫ КОНДИЦИОНЕРОВ СЕРИИ КТГ-Э-1.У1, КТГ-Э-2.У1, КТГ-Э-3.У1, КТГ-Э-1М.У1, КТГ-Э-2М.У1, КТГ-Э-3М.У1

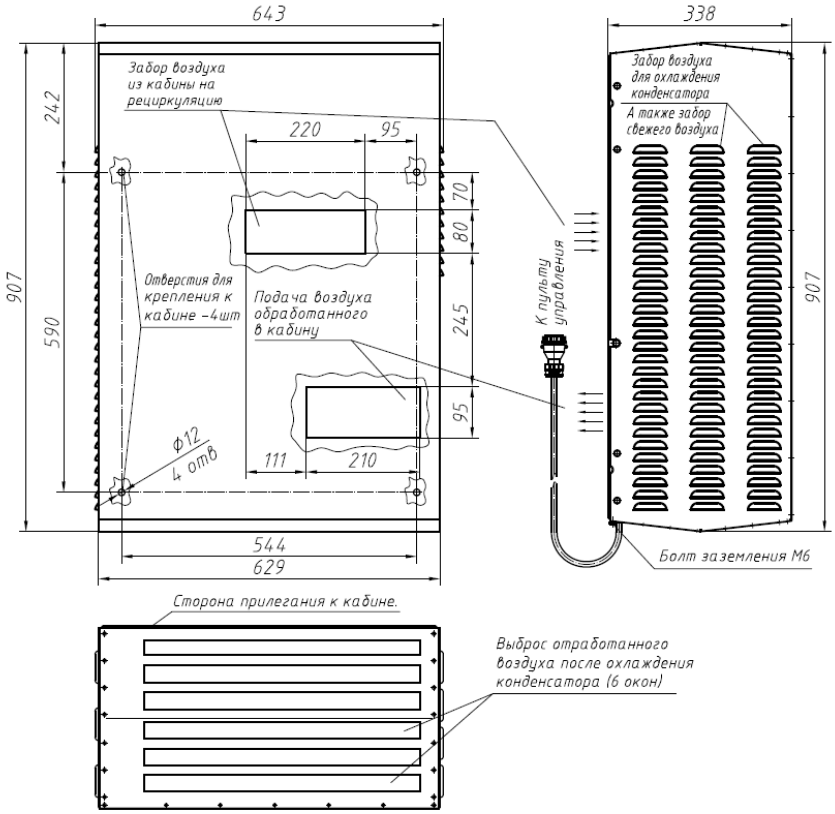

Характеристики модели

Кондиционеры транспортные КТГ-Э-1.У1, КТГ-Э-2.У1, КТГ-Э-3.У1 вертикального исполнения применяются для охлаждения или нагрева воздуха в кабинах кранов, карьерных экскаваторов, электрошкафах. Корпус изготовлен из оцинкованной стали, трубопроводы медные толстостенные. Устанавливаются кондиционеры на боковой стенке кабины или электрошкафа.

Температура окружающей среды до +50°С

№	Модель кондиционера	КТГ-Э-1.У1	КТГ-Э-2.У1	КТГ-Э-3.У1
	Обозначение	КТГ-Э-1.03.00.000 КТГ-Э-1.04.00.000*	КТГ-Э-2.03.00.000 КТГ-Э-2.04.00.000*	КТГ-Э-3.03.00.000 КТГ-Э-3.04.00.000*
1	Производительность по воздуху	400 м³/ час		
2	Производительность по холоду, кВт	3,55		
3	Хладагент	R407c	R410A	R407c
4	Производительность по теплу*, кВт	3,0*	2,0*	3,0*
5	Фильтр приточного воздуха	да		
6	Длина кабеля, м	3,5		
7	Напряжение питания	3NPE ~50Гц 380В (с нулевым проводом)	1PE ~50Гц 220В	3PE ~50Гц 380В (без нулевого провода)
8	Пульт управления	ПК-380-31-5 ПК-380-32-5*	ПК-220-01 ПК-220-02*	ПК-380-31-4 ПК-380-32-4*
9	Масса кондиционера, кг	75 (78*)	66 (69*)	78 (83*)
10	Ссылка на скачивание	(Скачать 3D)		

* Исполнения с режимом «обогрев»

Кондиционеры транспортные КТГ-Э-1М.У1, КТГ-Э-2М.У1, КТГ-Э-3М.У1 вертикального исполнения применяются в металлургических и подобных производствах, где высокая температура воздуха окружающей среды не позволяет применить обычный кондиционер. Отличаются улучшенной теплоизоляцией, более мощным двигателем компрессора и другими конструктивными особенностями, позволяющими им работать при высокой температуре.

Температура окружающей среды до +65°С

№	Модель кондиционера	КТГ-Э-1М.У1	КТГ-Э-2М.У1	КТГ-Э-3М.У1
	Обозначение	КТГ-Э-1М.03.00.000 КТГ-Э-1М.04.00.000*	КТГ-Э-2М.03.00.000 КТГ-Э-2М.04.00.000*	КТГ-Э-3М.03.00.000 КТГ-Э-3М.04.00.000*
1	Производительность по воздуху	400 м³/ час		
2	Холодопроизводительность	2,5 кВт		
3	Хладагент	R134a		
4	Мощность обогрева	3,0 кВт*	2,0 кВт*	3,0 кВт*
5	Фильтр приточного воздуха	да		
6	Длина кабеля, м	3,5		
7	Напряжение питания	3NPE ~50Гц 380В (с нулевым проводом)	1PE ~50Гц 220В	3PE ~50Гц 380В (без нулевого провода)
8	Пульт управления	ПК-380-31-5 ПК-380-32-5*	ПК-220-01 ПК-220-02*	ПК-380-31-4 ПК-380-32-4*
9	Масса кондиционера, кг	76 (79*)	67 (70*)	79 (84*)
10	Ссылка на скачивание	(Скачать 3D)		

* Исполнения с режимом «обогрев»

ТРАНСПОРТНЫЕ КОНДИЦИОНЕРЫ СЕРИИ КТВ-Э-1.У1, КТВ-Э-4.У1, КТВ-Э-1М.У1

ВЕРТИКАЛЬНОЕ ИСПОЛНЕНИЕ

2,5 /3,55 кВт | 2,0 / 3,0 кВт





ГАБАРИТЫ КОНДИЦИОНЕРОВ СЕРИИ КТВ-Э-1.У1, КТВ-Э-4.У1, КТВ-Э-1М.У1

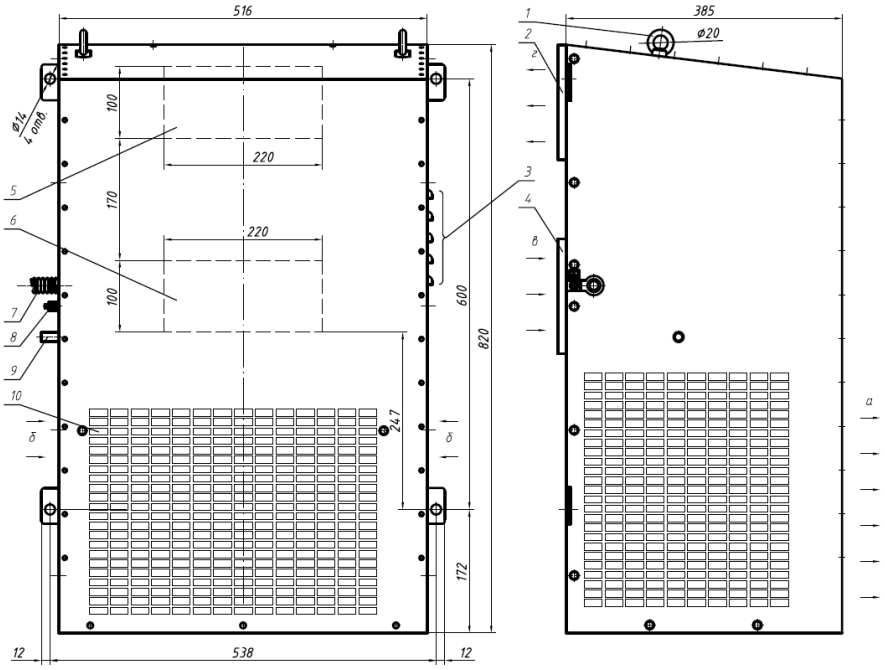

1– болт с кольцом транспортировочный;
2 – уплотнительная прокладка на подающее окно;
3 – область всасывания наружного (свежего) воздуха;
4 – уплотнительная прокладка на рециркуляционное окно;
5 – подающее окно;
6 – рециркуляционное окно;
7 – кабель электроподключения;
8 – болт заземления М6;
9 – патрубок слива конденсата;
10 – выход горячего воздуха после охлаждения конденсатора.

а-б – циркуляция воздуха при охлаждении конденсатора холодильного агрегата;
в-г – циркуляция обработанного воздуха.

Характеристики модели

Кондиционеры транспортные КТВ-Э-1.У1, КТВ-Э-4.У1 вертикальные. Применяются для охлаждения или нагрева воздуха в кабинах кранов, электрошкафах, транспортных контейнерах. Корпус изготовлен из оцинкованной стали, трубопроводы медные толстостенные. Устанавливаются кондиционеры вертикально. Для крепления к боковой стенке кабины предусмотрены внешние кронштейны.

Температура окружающей среды до +50°С

№	Модель кондиционера	КТВ-Э-1.У1		КТВ-Э-4.У1	
	Обозначение кондиционера	КТВ-Э-1.01.00.000 КТВ-Э-1.02.00.000*	КТВ-Э-1.03.00.000 КТВ-Э-1.04.00.000*	КТВ-Э-4.01.00.000 КТВ-Э-4.02.00.000*	КТВ-Э-4.03.00.000 КТВ-Э-4.04.00.000*
1	Производительность по воздуху	600 м^3/ час			
2	Производительность по холоду, кВт	2,5		3,55	
3	Хладагент	R134a, R407C, R410A		R407C, R410A	
4	Производительность по теплу*, кВт	3,0*	2,0*	3,0*	2,0*
5	Фильтр приточного воздуха	да			
6	Длина кабеля, м	3,5			
7	Напряжение питания	3PE ~50Гц 380В	1PE ~50Гц 220В	3PE ~50Гц 380В	1PE ~50Гц 220В
8	Пульт управления	ПК-380-31-4 ПК-380-32-4*	ПК-220-01 ПК-220-02*	ПК-380-31-4 ПК-380-32-4*	ПК-220-01 ПК-220-02*
9	Масса кондиционера, кг	70 (74*)	62 (64*)	71 (75*)	63 (65*)
10	Ссылка на скачивание	(Скачать 3D)			

* Исполнения с режимом «обогрев»

Кондиционеры КТВ-Э-1М.У1 применяются для охлаждения воздуха в кабинах кранов, электрошкафах металлургических производств. Отличаются более мощным двигателем компрессора и вентилятора и другими конструктивными особенностями для возможности работы при высокой температуре воздуха окружающей среды.

Температура окружающей среды до +65°С

№	Модель кондиционера	КТВ-Э-1М.У1	
	Обозначение кондиционера	КТВ-Э-1М.01.00.000 КТВ-Э-1 М.02.00.000*	КТВ-Э-1М.03.00.000 КТВ-Э-1М.04.00.000*
1	Производительность по воздуху	600 м^3/ час	
2	Производительность по холоду, кВт	2,5	
3	Хладагент	R134a	
4	Производительность по теплу*, кВт	3,0*	2,0*
5	Фильтр приточного воздуха	да	
6	Длина кабеля, м	3,5	
7	Напряжение питания	3PE ~50Гц 380В	1PE ~50Гц 220В
8	Пульт управления	ПК-380-31-4 ПК-380-32-4*	ПК-220-01 ПК-220-02*
9	Масса кондиционера, кг	71 (75*)	63 (65*)
10	Ссылка на скачивание	(Скачать 3D)	

* Исполнения с режимом «обогрев

КОМПЛЕКТ ВОЗДУХОВОДОВ КВБ.КТВ-Э1.4.

для исполнений кондиционера транспортного КТВ-Э-1.У1, КТВ-Э-4.У1, КТВ-Э-1М.У1 с боковым подключением





Комплект воздуховодов КВБ.КТВ-Э1.4. предназначен для соединения контура циркулирующего воздуха кондиционера с кондиционируемым помещением. Является одним из узлов кондиционера (не входит в комплект поставки кондиционера). Предназначен для работы в составе транспортного кондиционера КТВ-Э-1.У1, КТВ-Э-4.У1, КТВ-Э-1М.У1 с боковым подключением.

Условные обозначения

Комплект воздуховодов КВБ.КТВ-Э1.4. (СЛМД.Б.КТВ-Э1.4.)

1 2

Наименование Обозначение

5. СЛМД. – четырехзначный буквенный код организации разработчика.
4. Б.КТВ-Э1.4. - Комплект воздуховодов бокового подключения для КТВ-Э-1.У1, КТВ-Э-4.У1, КТВ-Э-1М.У1.
5. Пример заказа: требуется комплект воздуховодов бокового подключения для кондиционера транспортного КТВ-Э-1.У1, КТВ-Э-4.У1, КТВ-Э-1М.У1:

Комплект воздуховодов КВБ.КТВ-Э1.4. (СЛМД.Б.КТВ-Э1.4.)

Применяемость

Комплект воздуховодов КВБ.КТВ-Э1.4. применяется для исполнений кондиционера транспортного КТВ-Э-1.У1, КТВ-Э-4.У1, КТВ-Э-1М.У1 со следующими обозначениями:

Обозначение кондиционера с боковым расположением воздухозаборных окон	КТВ-Э-1.01.00.000	КТВ-Э-1М.01.00.000
	КТВ-Э-1.02.00.000	КТВ-Э-1М.02.00.000
	КТВ-Э-1.03.00.000	КТВ-Э-1М.03.00.000
	КТВ-Э-1.04.00.000	КТВ-Э-1М.04.00.000
	КТВ-Э-4.01.00.000	
	КТВ-Э-4.02.00.000	
	КТВ-Э-4.03.00.000	
	КТВ-Э-4.04.00.000	

ТПАНСПОРТНЫЕ КОНДИЦИОНЕРЫ СЕРИИ КТВ-Э-5.У1, КТВ-Э-5М.У1, КТВ-Э-5Ф.У1, КТВ-Э-5МФ.У1

ВЕРТИКАЛЬНОЕ ИСПОЛНЕНИЕ

С ФИЛЬТРОМ НА РЕЦИРКУЛЯЦИИ



2,5 / 3,55 кВт

2,0 / 3,0 кВт

НОВИНКА

ОБЩИЙ ВИД КОНДИЦИОНЕРОВ СЕРИИ КТВ-Э-5.У1, КТВ-Э-5М.У1, КТВ-Э-5Ф.У1, КТВ-Э-5МФ.У1

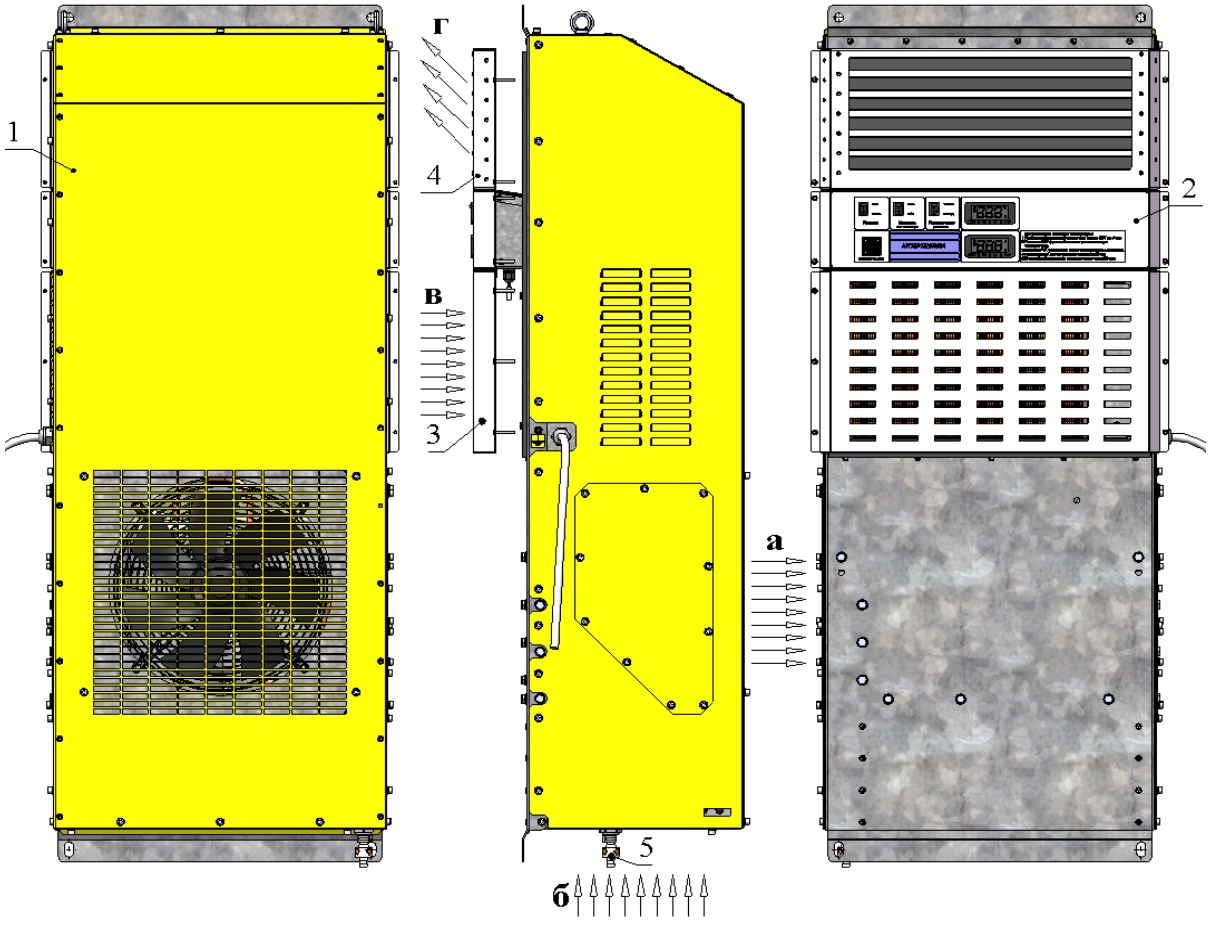

1 – блок кондиционера;
2 – пульт кондиционера;
3 – решетка рециркуляционного окна;
4 – решетка нагнетающего окна;
5 – обратный клапан.

а – поток воздуха после охлаждения конденсатора;
б – поток воздуха для охлаждения конденсатора;
в – поток воздуха на рециркуляцию;
г – поток обработанного воздуха.

ГАБАРИТЫ КОНДИЦИОНЕРОВ СЕРИИ КТВ-Э-5.У1, КТВ-Э-5М.У1, КТВ-Э-5Ф.У1, КТВ-Э-5МФ.У1

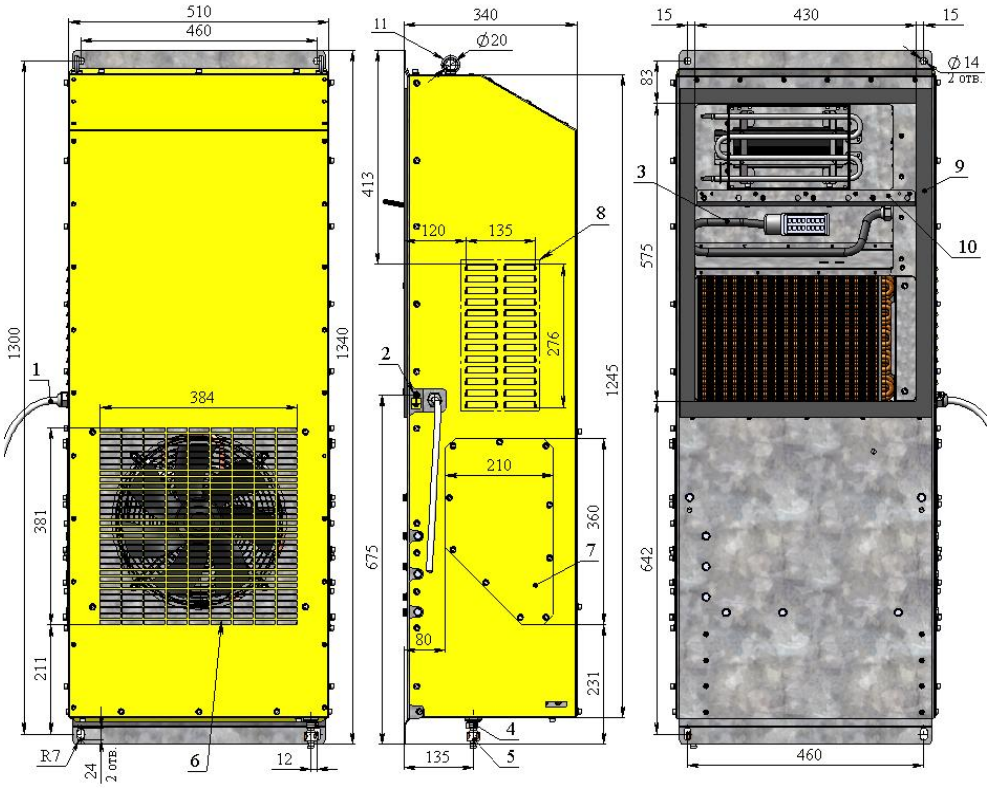

1 – кабель питания (длина 3,5м);
2 – болт заземления М6;
3 – кабель с разъемом для подключения пульта кондиционера;
4 – патрубок слива конденсата;
5 – обратный клапан;
6 – выход горячего воздуха после охлаждения конденсатора;
7 – люки для чистки конденсатора (располагаются с двух противоположных сторон);
8 – область всасывания наружного (свежего) воздуха;
9 – уплотнительная прокладка;
10 – перегородка;
11 – рым болт.

(Скачать 3D)

ХАРАКТЕРИСТИКИ МОДЕЛЕЙ СЕРИИ КТВ-Э-5

Применяются для охлаждения или нагрева воздуха в кабинах кранов, электрошкафах, транспортных контейнерах. Устанавливаются кондиционеры вертикально. Имеют сниженный уровень шума, сниженный уровень вибрации, изнутри кондиционируемого помещения обеспечен доступ для замены фильтра приточного воздуха, а также технического обслуживание испарителя, в наружном кожухе кондиционера выполнены специальные лючки для технического обслуживания. В базовый комплект поставки входят окрашенные решетки RAL7035 с направляющими жалюзи на рециркуляционное и нагнетающее окно, пульт управления не требует отдельного монтажа, он встроен в дизайн кондиционера и монтируется с ним совместно, кожух кондиционера имеет лакокрасочное покрытие RAL1023 в базовом исполнении. Доступно исполнение с фильтром рециркуляционного воздуха в моделях КТВ-Э-5Ф.У1 и КТВ-Э-5МФ.У1.

Температура окружающей среды		До +50°С		До +65°С	
№	Модель кондиционера	КТВ-Э-5.У1 или КТВ-Э-5Ф.У1 [1]		КТВ-Э-5М.У1 или КТВ-Э-5МФ.У1 [1]	
	Обозначение кондиционера	КТВ-Э-5.01.00.000 КТВ-Э-5Ф.01.00.000 [1] КТВ-Э-5.02.00.000* КТВ-Э-5Ф.02.00.000* [1]	КТВ-Э-5.03.00.000 КТВ-Э-5Ф.03.00.000 [1] КТВ-Э-5.04.00.000* КТВ-Э-5Ф.04.00.000* [1]	КТВ-Э-5М.01.00.000 КТВ-Э-5МФ.01.00.000 [1] КТВ-Э-5М.02.00.000* КТВ-Э-5МФ.02.00.000* [1]	КТВ-Э-5М.03.00.000 КТВ-Э-5МФ.03.00.000 [1] КТВ-Э-5М.04.00.000* КТВ-Э-5МФ.04.00.000* [1]
1	Производительность по воздуху	600 м³/ час			
2	Производительность по холоду, кВт	3,55		2,5	
3	Хладагент	R407C, R410A		R134a	
4	Производительность по теплу*, кВт	3,0*	2,0*	3,0*	2,0*
5	Длина кабеля, м	3,5			
6	Напряжение питания	380В 3РЕ ~50Гц,	220В 1РЕ ~50Гц,	380В 3РЕ ~50Гц,	220В 1РЕ ~50Гц,
7	Масса кондиционера, кг	92 (94*)	81 (83*)	93 (95*)	82 (84*)

* Исполнения с режимом «обогрев». [1] Исполнения с фильтром рециркуляционного воздуха.

Пример заказа: требуется кондиционер для температуры окружающей среды до +65°С, для напряжения 380В с обогревом и фильтром рециркуляционного воздуха: КТВ-Э-5МФ.У1 (КТВ-Э-5МФ.02.00.000).

ТРАНСПОРТНЫЕ КОНДИЦИОНЕРЫ СЕРИИ КТШ-2500, КТШ-2500М

ВЕРТИКАЛЬНОЕ ИСПОЛНЕНИЕ

2,5 кВт | 2,0 / 3,0 кВт



ГАБАРИТЫ КОНДИЦИОНЕРОВ СЕРИИ КТШ-2500, КТШ-2500М

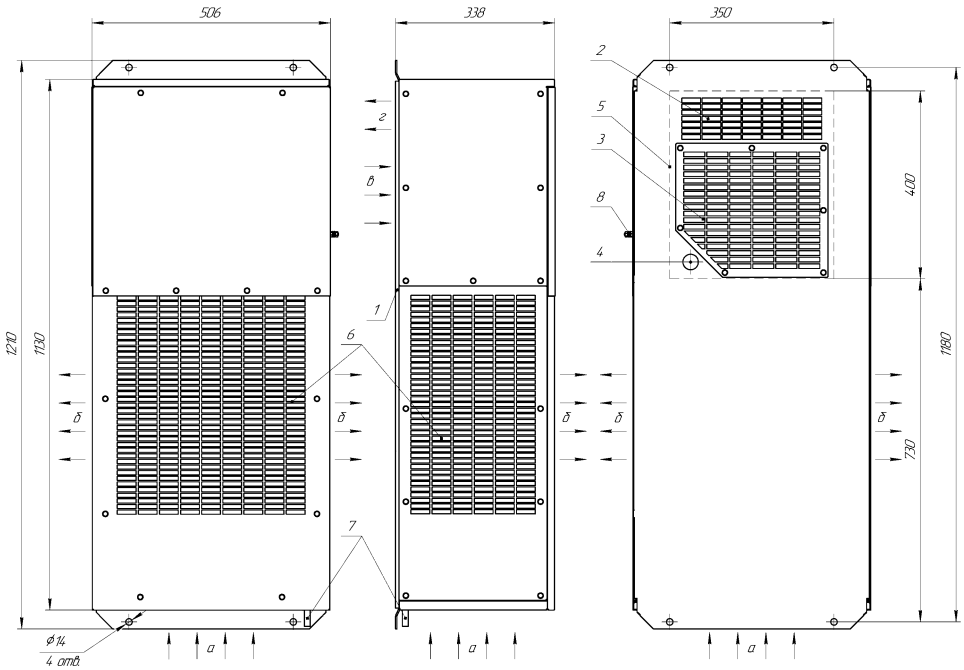

1 – уплотнительная прокладка на подающее и рециркуляционное окно;
2 – подающее окно;
3 – рециркуляционное окно;
4 – выход кабеля электроподключения;
5 – габариты окна в электрическом шкафу;
6 – выход горячего воздуха после охлаждения конденсатора;
7 – патрубок слива конденсата;
8 – болт заземления М6;
а-б – циркуляция воздуха при охлаждении конденсатора холодильного агрегата;
в-г – циркуляция обработанного воздуха.

Характеристики модели

Кондиционеры КТШ-2500, КТШ-2500М, - это аналог серии КТВ-Э-1.У1, КТВ-Э-4.У1, имеет более узкий корпус, и иные места крепления.

Кондиционер КТШ-2500 - предназначен для регулирования температуры внутри электрических шкафов, с целью обеспечения благоприятных условий работы установленного в шкаф оборудования. Корпус изготовлен из оцинкованной стали, трубопроводы медные, толстостенные. Кожух состоит из съемных панелей, что обеспечивает легкий доступ для обслуживания рабочих механизмов. По желанию заказчика кожух может быть окрашен порошковой полимерной краской в нужный цвет.

Преимущество данного кондиционера - возможность установки в ограниченном пространстве, так как для оттока горячего воздуха достаточно оставить вентилируемой лишь одну из трех боковых сторон.

При установке кондиционер не требует дополнительную защиту от атмосферных воздействий. Кондиционер устанавливается вертикально на боковые стенки, заднюю стенку или на дверь шкафа.

Температура окружающей среды до +50°С

№	Модель кондиционера	КТШ-2500	
	Обозначение кондиционера	КТШ-2500.01.00.000 КТШ-2500.02.00.000*	КТШ-2500.03.00.000 КТШ-2500.04.00.000*
1	Производительность по воздуху	400 м^3/ час	
2	Производительность по холоду, кВт	2,5	
3	Производительность по теплу*, кВт	3,0*	2,0*
4	Длина кабеля, м	3,5	
5	Напряжение питания	3PE ~50Гц 380В	1PE ~50Гц 220В
6	Пульт управления	ПК-380-31-4 ПК-380-32-4*	ПК-220-01 ПК-220-02*
7	Масса кондиционера, кг	83 (85*)	76 (78*)
8	Ссылка на скачивание	(Скачать 3D)	

* Исполнения с режимом «обогрев»

Кондиционер КТШ-2500М применяется для регулирования температуры внутри электрических шкафов, с целью обеспечения благоприятных условий работы установленного в шкаф оборудования. Отличаются более мощным двигателем компрессора и вентилятора и другими конструктивными особенностями для возможности работы при высокой температуре воздуха окружающей среды.

Температура окружающей среды до +65°С

№	Модель кондиционера	КТШ-2500М	
	Обозначение кондиционера	КТШ-2500М.01.00.000 КТШ-2500М.02.00.000*	КТШ-2500М.03.00.000 КТШ-2500М.04.00.000*
1	Производительность по воздуху	400 м^3/ час	
2	Производительность по холоду, кВт	2,5	
3	Производительность по теплу*, кВт	3,0*	2,0*
4	Длина кабеля, м	3,5	
5	Напряжение питания	3PE ~50Гц 380В	1PE ~50Гц 220В
6	Пульт управления	ПК-380-31-4 ПК-380-32-4*	ПК-220-01 ПК-220-02*
7	Масса кондиционера, кг	84 (86*)	77 (79*)
8	Ссылка на скачивание	(Скачать 3D)	

* Исполнения с режимом «обогрев»

ТРАНСПОРТНЫЙ КОНДИЦИОНЕР СЕРИИ КТГ-Э-5-12

ГОРИЗОНТАЛЬНОЕ ИСПОЛНЕНИЕ

3,55 кВт | 4,0 кВт

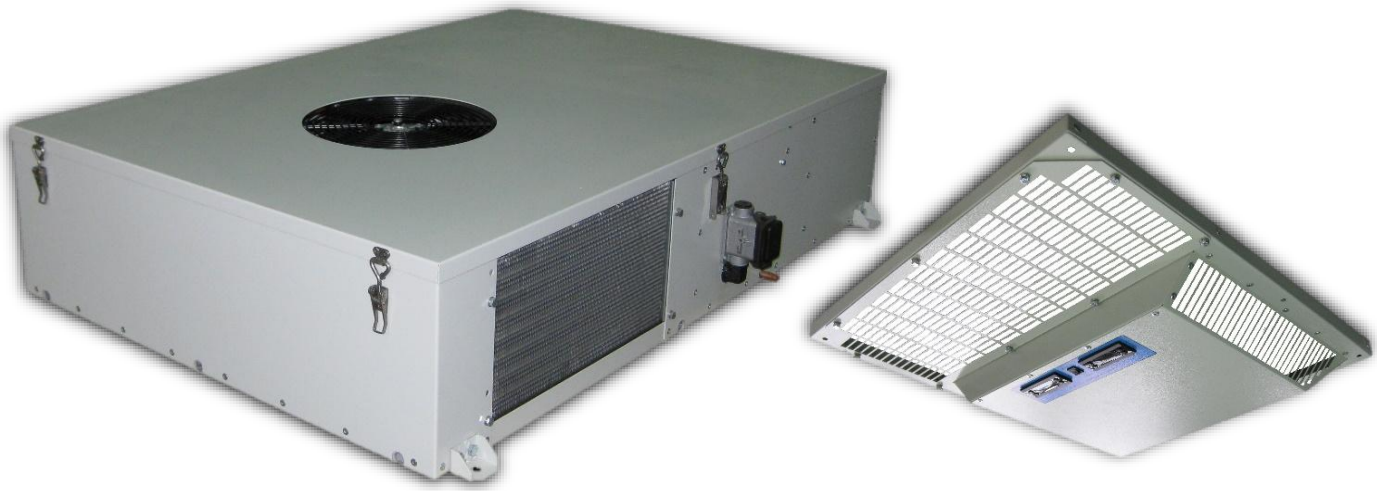

ГАБАРИТЫ КОНДИЦИОНЕРА

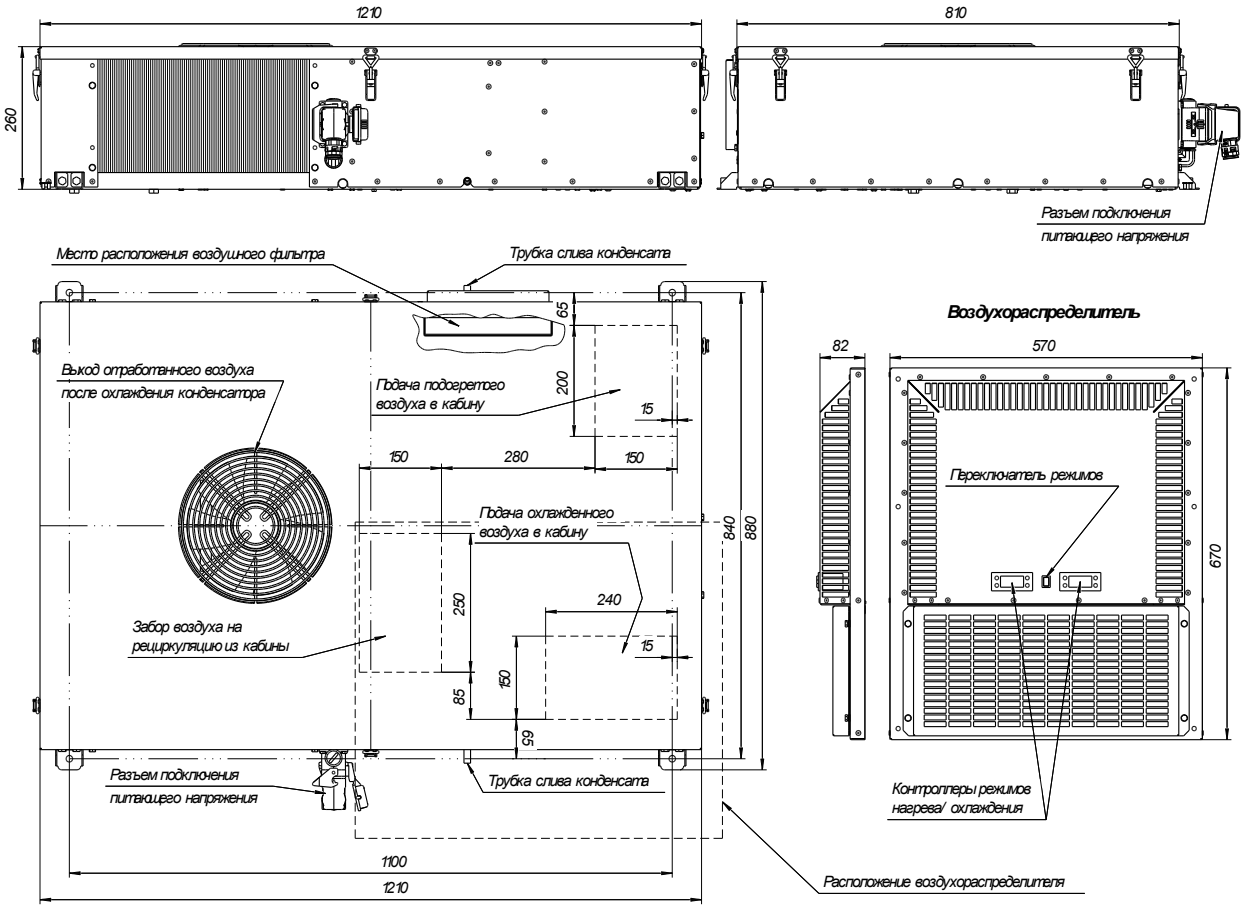

Характеристики модели

Кондиционер транспортный КТГ-Э-5-12 применяется для поддержания заданной температуры и очистки от пыли приточного воздуха в кабинах обслуживаемых транспортных средств. Корпус изготовлен из оцинкованной стали с нанесением лакокрасочного покрытия порошковым методом. Кондиционер устанавливается на крыше кабины кранов любых модификаций, карьерных экскаваторов, электровозов, тепловозов и других путевых машин.

Кондиционер работает в трех режимах (охлаждение/нагрев/вентиляция). Контроль и регулировка режимов осуществляется двумя независимыми контроллерами, а смена режимов одним переключателем. Сами контроллеры и переключатель расположены в корпусе воздухораспределителя, что обеспечивает отсутствие дополнительных кабелей и пультов.

Кондиционер имеет два канала для подачи охлажденного и для подачи нагретого воздуха. В распределительных воздуховодах установлена заслонка с электроприводом, которая автоматически принимает положение в соответствие выбранному режиму.

Верхняя часть кондиционера закреплена на защелки для обеспечения свободного доступа к составным частям при техническом обслуживании. Низкая высота блока позволяет применять кондиционер в условиях, где стандартная модель не подходит.

Температура окружающей среды до +50°С

№	Модель кондиционера	КТГ-Э-5-12
	Обозначение	КТГ-Э-5-12.00.00.000
1	Производительность по воздуху, м³/ч в том числе наружного воздуха, м³/ч, не менее	900±90 60
2	Производительность по холоду, кВт, не менее:	3,55
3	Производительность по теплу, кВт, не менее	4,0±10%
4	Запас полного давления для воздушных каналов, Па, не менее	100
5	Эффективность очистки приточного воздуха при уровне запыленности до 30мг/м³, %, не менее	90
6	Холодильный агент	R407C
7	Потребляемая мощность, не более, кВт: - в режиме охлаждения - в режиме обогрева	 2,0 4,7
8	Род тока Частота тока, Гц Напряжение, В	переменный однофазный 50 220
9	Корректированный уровень звуковой мощности, дБ, не более	75
10	Диапазон температур окружающей среды, °С	от -50 до +50
11	Цвет покрытия воздухозаборника и блока кондиционера	RAL 7035
12	Масса кондиционера, кг, не более	95
13	Ссылка на скачивание	(Скачать 3D)

ТРАНСПОРТНЫЕ КОНДИЦИОНЕРЫ СЕРИИ КТГ-Э-5, КТГ-Э-5М

ГОРИЗОНТАЛЬНОЕ ИСПОЛНЕНИЕ

5,0 / 7,0 кВт | 6,0 кВт

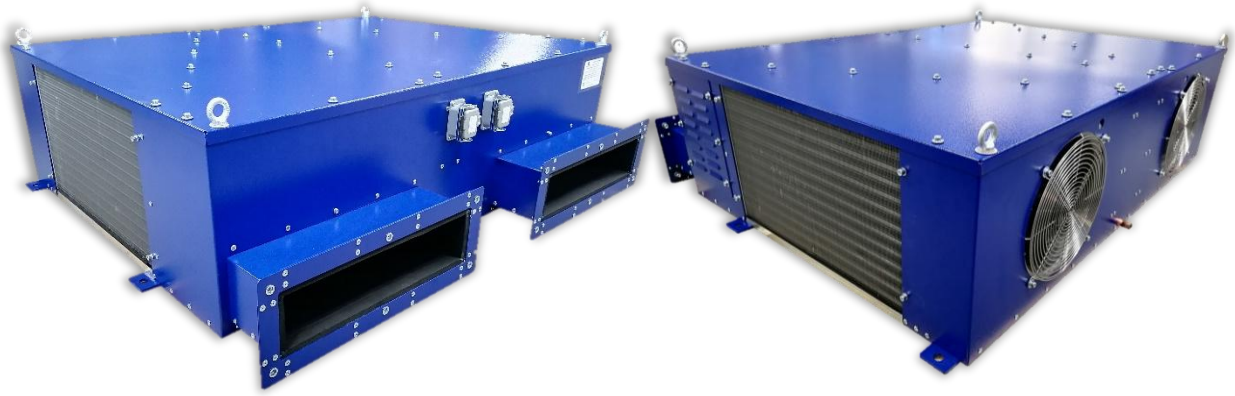

ГАБАРИТЫ КОНДИЦИОНЕРОВ СЕРИИ КТГ-Э-5, КТГ-Э-5М

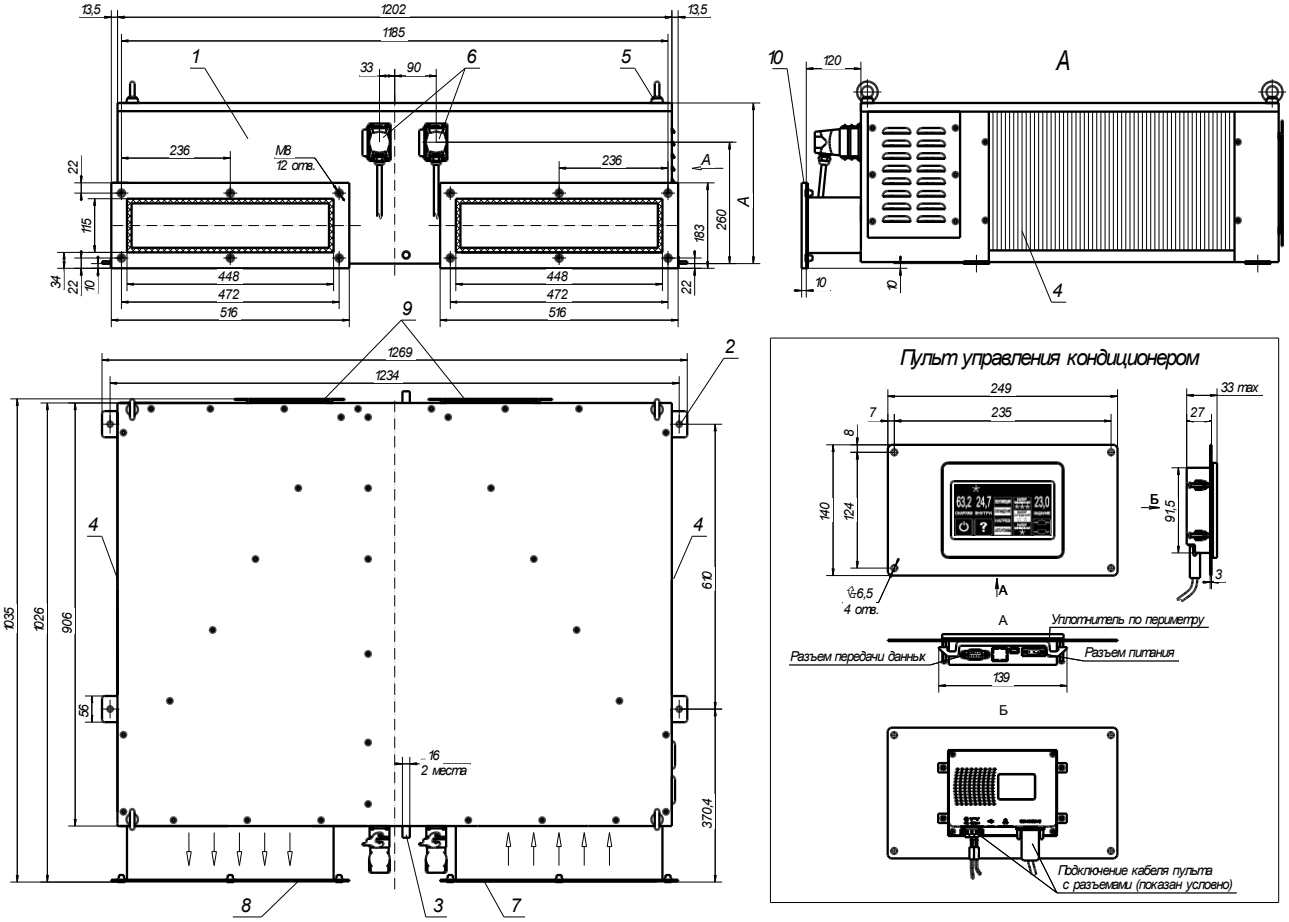

1 - кондиционер транспортный КТГ-Э-5;
2 - отверстия для крепления кондиционера ⌀12мм - 4шт;
3 - трубка слива конденсата ⌀16х25мм (2 трубки с противоположных сторон);
4 - окно выхода воздуха после охлаждения конденсатора;
5 - болт с кольцом для такелажных работ (4 шт);
6 - подключение кабеля;
7 - окно забора рециркуляционного воздуха (из кабины);
8 - окно выхода обработанного воздуха (в кабину);
9 - окна забора воздуха для охлаждения конденсаторов;
10 - уплотнения фланцевые.

Характеристики модели

Кондиционеры серии КТГ-Э-5 применяются для обработки воздуха в железнодорожном транспорте, кабинах кранов большого объема или с завышенными теплопритоками, а также для охлаждения электрошкафов и транспортных контейнеров. Устанавливаются кондиционеры горизонтально, раструбы для подключения воздуховодов имеют боковое расположение. Для крепления к основанию предусмотрены прочные внешние кронштейны. Отличительная особенность КТГ-Э-5 состоит в работе на двух компрессорах с разнесенными запусками, что позволяет более точно поддерживать температуру в кондиционируемом помещении и снизить пусковой ток, что особенно важно при питании от постоянного тока через инверторный преобразователь.

Температура окружающей среды до +50°С

№	Модель кондиционера	КТГ-Э-5	
	Обозначение кондиционера	КТГ-Э-5.01.00.000 КТГ-Э-5.02.00.000*	КТГ-Э-5.03.00.000 КТГ-Э-5.04.00.000*
1	Производительность по воздуху	1000 м³/ час	1000 м³/ час
2	Производительность по холоду, кВт	7,0	
3	Хладагент	R407C	R407C, R410A
4	Производительность по теплу*, кВт	до 6,0*	
5	Фильтр приточного воздуха	да	
6	Длина кабеля, м	3,5	
7	Напряжение питания	3NPE ~50Гц 380В	1PE ~50Гц 220В
8	Размер А, мм	400	344
9	Масса кондиционера, кг	151 (155*)	137 (141*)
10	Ссылка на скачивание	(Скачать 3D)	(Скачать 3D)

* Исполнения с режимом «обогрев»

Кондиционер КТГ-Э-5М высокотемпературного исполнения разработан для работы в тяжелых условиях при высокой температуре окружающего воздуха на металлургических и подобных производствах.

Температура окружающей среды до +65°С

№	Модель кондиционера	КТГ-Э-5М	
	Обозначение кондиционера	КТГ-Э-5М.01.00.000 КТГ-Э-5М.02.00.000*	КТГ-Э-5М.03.00.000 КТГ-Э-5М.04.00.000*
1	Производительность по воздуху	1000 м³/ час	
2	Производительность по холоду, кВт	5,0	
3	Хладагент	R134a	
4	Фильтр приточного воздуха	да	
5	Напряжение питания	3NPE ~50Гц 380В	1PE ~50Гц 220В
6	Размер А, мм	400	344
7	Масса кондиционера, кг	151 (155*)	137 (141*)
8	Ссылка на скачивание	(Скачать 3D)	(Скачать 3D)

* Исполнения с режимом «обогрев»

ТРАНСПОРТНЫЙ КОНДИЦИОНЕР СЕРИИ КТГ-Э-12 (аналог ККЛ-5)

ГОРИЗОНТАЛЬНОЕ ИСПОЛНЕНИЕ

7,1 кВт | 4,0 кВт



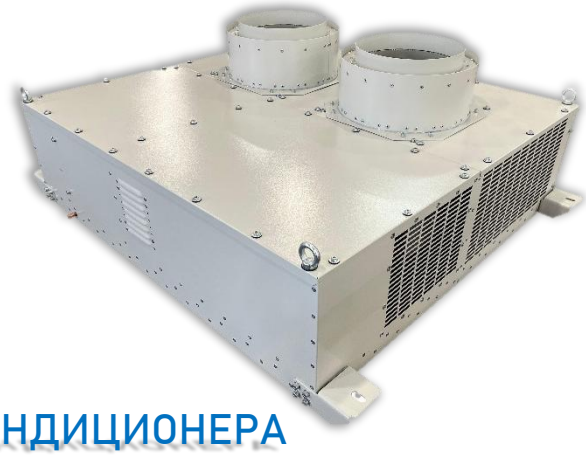

ГАБАРИТЫ КОНДИЦИОНЕРА КТГ-Э-12 (ККЛ-5)

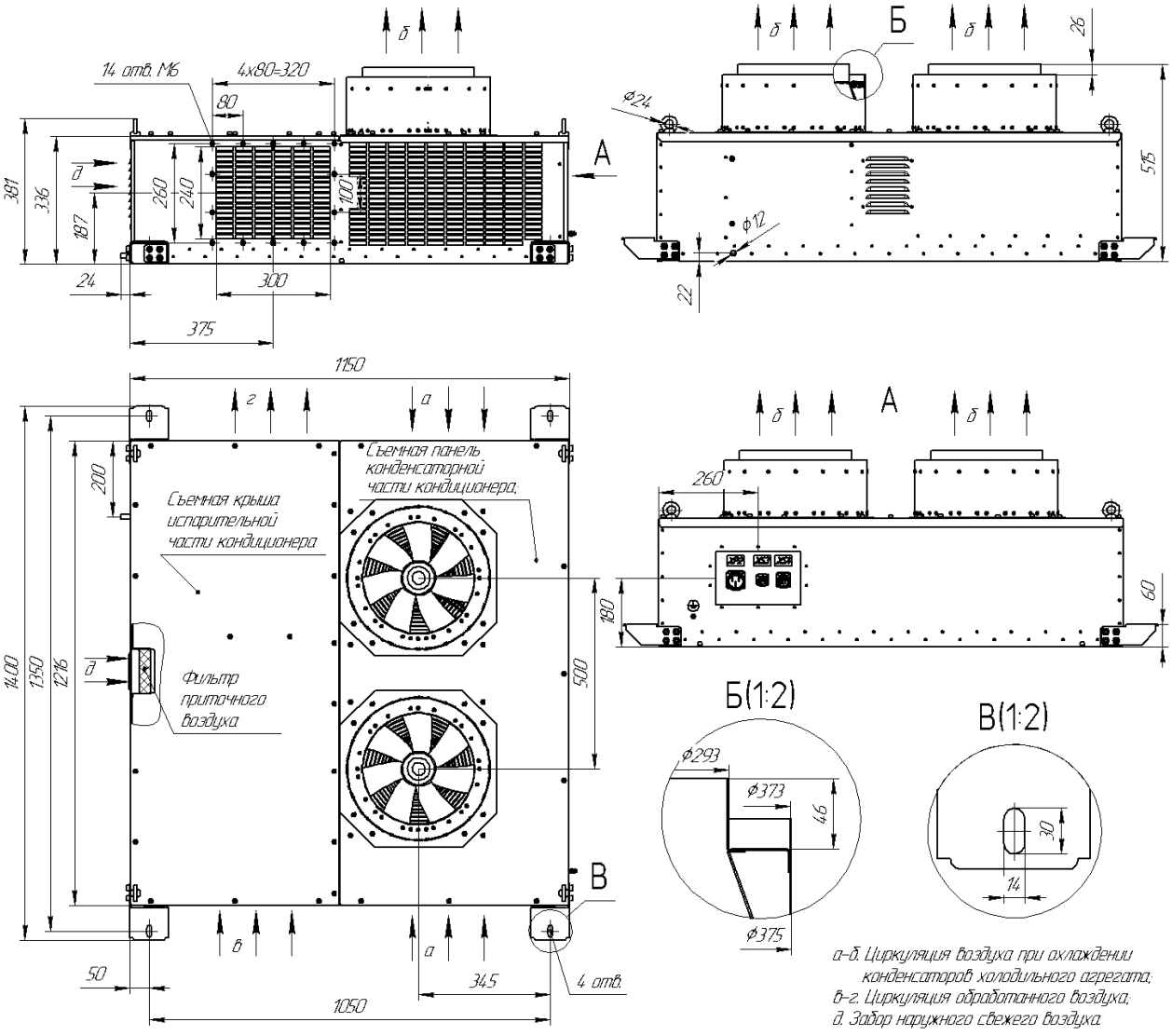

а-б. Циркуляция воздуха при охлаждении конденсаторов холодильного агрегата;
в-г. Циркуляция обработанного воздуха;
д. Забор наружного свежего воздуха.

Характеристики модели

Специальное исполнение кондиционера КТГ-Э-12, разработано для замены кондиционеров ККЛ-5 на тепловозах серии 2ТЭ116У и других модификаций. Кондиционер устанавливается горизонтально. Для крепления к основанию предусмотрены прочные внешние кронштейны.

Кондиционер транспортный КТГ-Э-12 оптимален для применения в железнодорожном транспорте. Питание кондиционера осуществляется от бортового напряжения постоянного тока 110В, благодаря этому не требуется установка дополнительного инверторного преобразователя, упрощается монтаж и снижается количество электрических соединений.

Температура окружающей среды до +50°С

№	Модель кондиционера	КТГ-Э-12 (ККЛ-5)
	Обозначение кондиционера	КТГ-Э-12.31.00.000 КТГ-Э-12.32.00.000*
1	Производительность по воздуху	1000 м^3/ час
2	Производительность по холоду, кВт	7,1
3	Хладагент	R410A
4	Производительность по теплу*, кВт	4,0*
5	Фильтр приточного воздуха	да
6	Номинальное напряжение питания постоянного тока, VDC	110 (94-149)
7	Напряжение в цепи пульта управления, VDC	24
8	Масса кондиционера, кг, не более	200
9	Ссылка на скачивание	(Скачать 3D)

* Исполнения с режимом «обогрев»

ГАБАРИТЫ ПУЛЬТА УПРАВЛЕНИЯ КОНДИЦИОНЕРА КТГ-Э-12 (ККЛ-5)

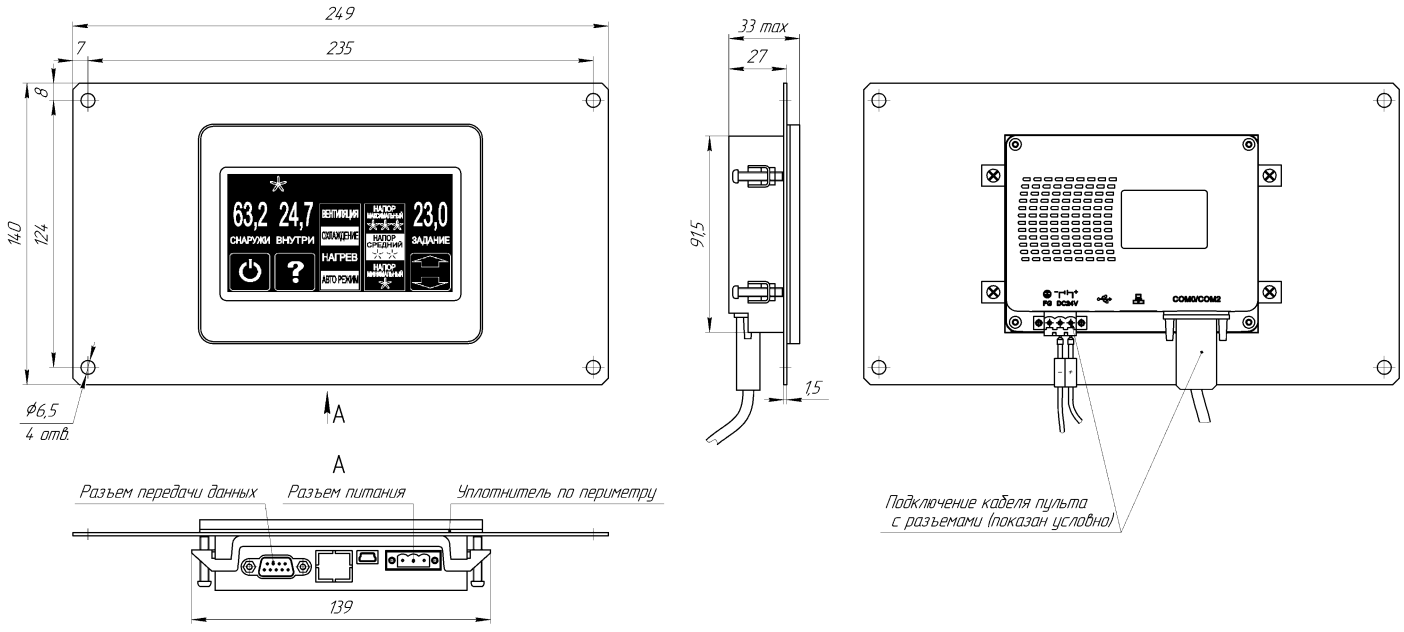

ТРАНСПОРТНЫЙ КОНДИЦИОНЕР СЕРИИ

КТГ-Э-7 (обозначение исполнения КТГ-Э-7.05Т.00.00.000)

ГОРИЗОНТАЛЬНОЕ ИСПОЛНЕНИЕ

5,0 кВт

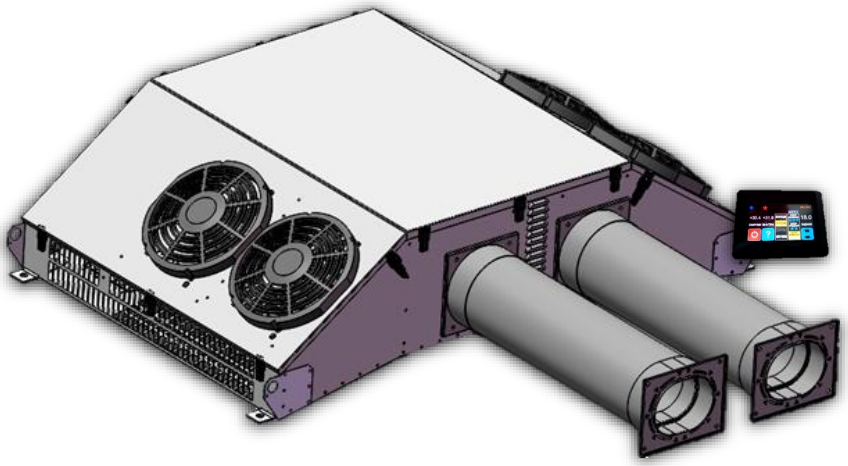

Пульт управления состоит из монтажной пластины и корпуса, на передней части которого размещен промышленный 4.3" дисплей. Управление сенсорное тачскрин. На дисплей выводится информация о работе всех узлов кондиционера.

ГАБАРИТЫ КОНДИЦИОНЕРА

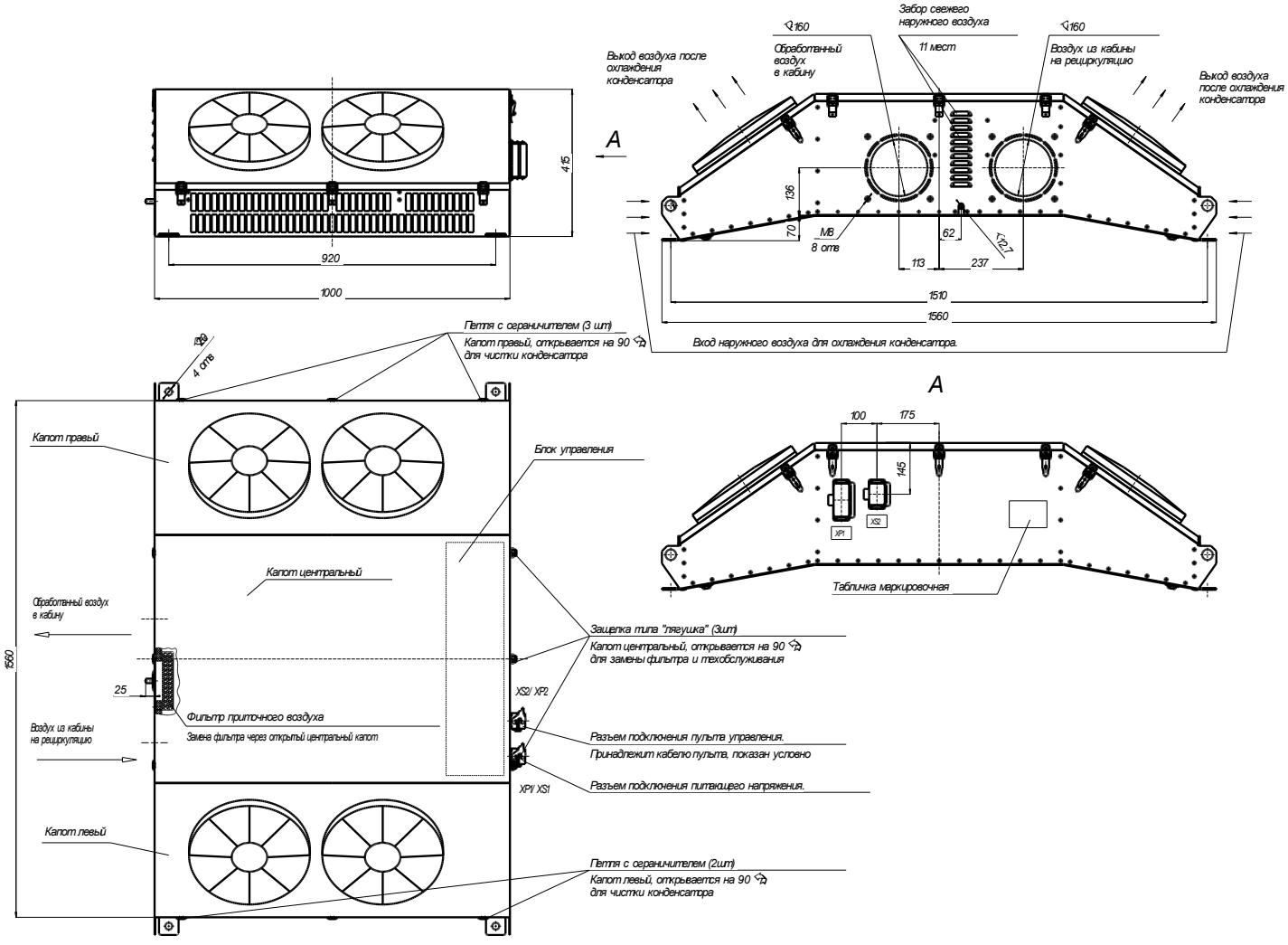

Характеристики модели

Кондиционер КТГ-Э-7 (обозначение исполнения КТГ-Э-7.05Т.00.00.000) специально разработан для поддержания комфортных условий в кабине машиниста маневровых тепловозов, предназначенных для эксплуатации в районах с умеренным и тропическим климатом. Кондиционер устанавливается на крыше тепловоза рядом с кабиной машиниста, соединяется с кабиной гибкими воздуховодами.

Кондиционер транспортный КТГ-Э-7 оптимален для применения в железнодорожном транспорте. Питание кондиционера осуществляется от бортового напряжения постоянного тока 75В, благодаря этому не требуется установка инверторного преобразователя. Все комплектующие кондиционера используют напряжение постоянного тока. Данная особенность упрощает монтаж и снижает количество электрических соединений.

В кондиционере используются инверторные компрессоры, что способствует низкому энергопотреблению и прецизионной точности поддержания заданной температуры.

Температура окружающей среды до +50°С

№	Модель кондиционера	КТГ-Э-7
	Обозначение	КТГ-Э-7.05Т.00.00.000
1	Производительность по воздуху, м³/ч	530
2	Производительность по холоду, кВт	5,0
3	Хладагент	R134a
4	Номинальное напряжение питания постоянного тока, VDC	75
5	Напряжение в цепи управления, VDC	24
6	Допустимый диапазон температур окружающей среды при эксплуатации, °С	-50…+50
7	Масса блока кондиционера, кг	135
8	Ссылка на скачивание	(Скачать 3D)

ГАБАРИТЫ ПУЛЬТА УПРАВЛЕНИЯ КОНДИЦИОНЕРА КТГ-Э-7

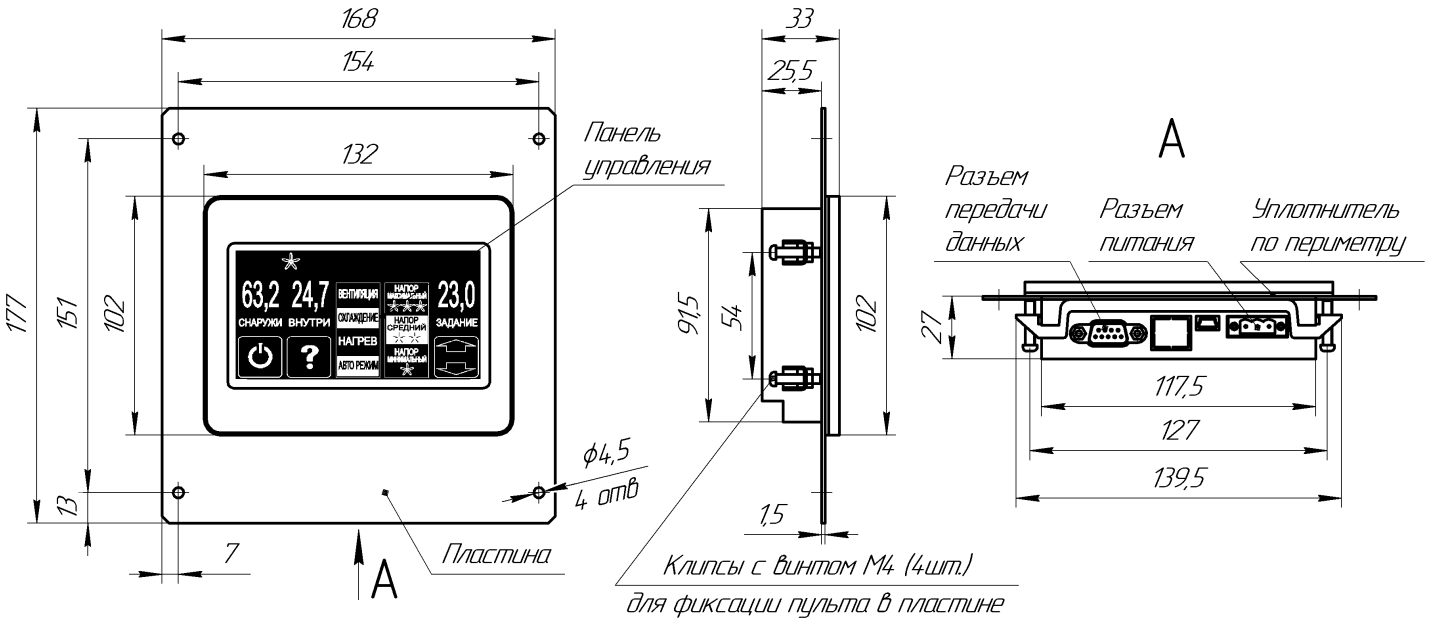

ТРАНСПОРТНЫЙ КОНДИЦИОНЕР СЕРИИ КТГ-Э-7 (обозначение исполнения КТГ-Э-7.05У1.00.00.000)

ГОРИЗОНТАЛЬНОЕ ИСПОЛНЕНИЕ

5,0 кВт | 4,8 кВт



Пульт управления состоит из монтажной пластины и корпуса, на передней части которого размещен промышленный 4.3" дисплей. Управление сенсорное тачскрин. На дисплей выводится информация о работе всех узлов кондиционера.

Имеет функцию автоматического перехода из режима нагрев в режим охлаждение и обратно.

ГАБАРИТЫ КОНДИЦИОНЕРА

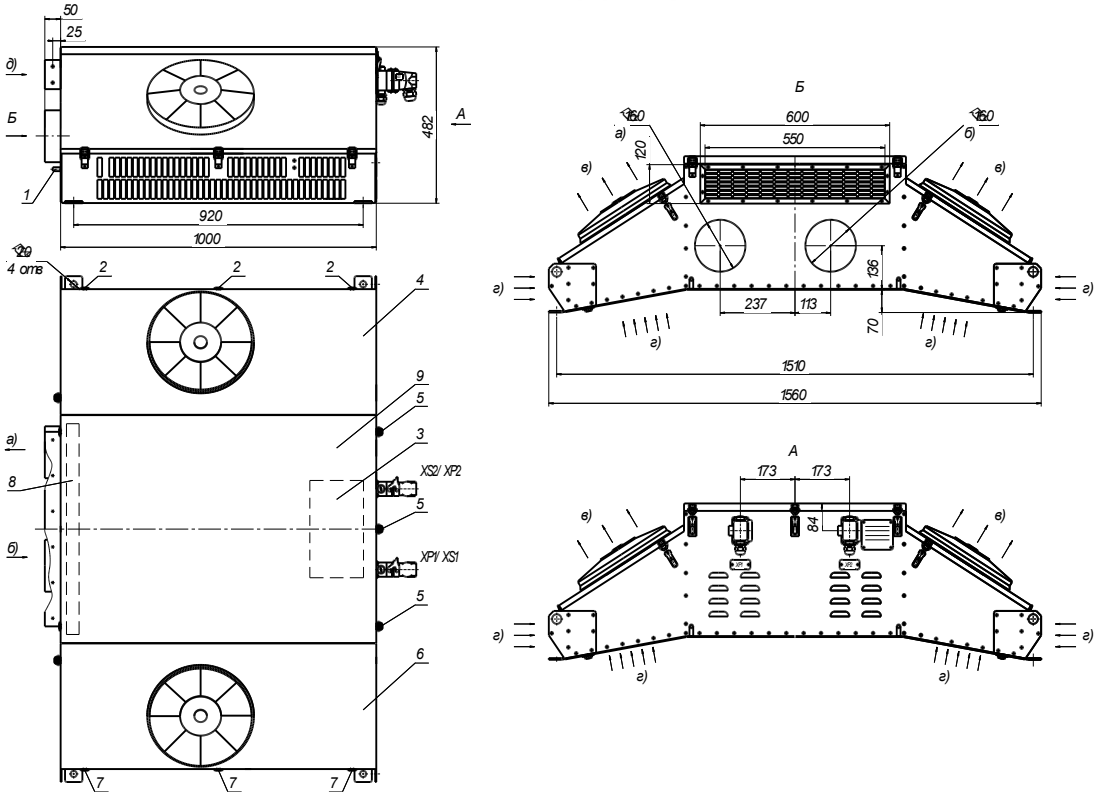

1 - патрубок слива конденсата;
2 - петля с ограничителем;
3 - блок управления;
4 - капот правый;
5 - защелка типа "лягушка";
6 - капот левый;
7 - петля с ограничителем;
8 - фильтр приточного воздуха;
9 - капот центральный.

а - обработанный воздух в кабину;
б - воздух из кабины на рециркуляцию;
в - выход воздуха после охлаждения конденсаторов;
г - забор наружного воздуха для охлаждения конденсаторов
д - забор свежего воздуха для создания подпора в кабине.

XP1/XS1 - Разъем подключения питающего напряжения;
XS2/XP2 - разъем подключения пульта управления.

Характеристики модели

Кондиционер КТГ-Э-7 (обозначение исполнения КТГ-Э-7.05У1.00.00.000) специально разработан для поддержания комфортных условий в кабине машиниста маневровых тепловозов, предназначенных для эксплуатации в районах с умеренным климатом. Кондиционер устанавливается на крыше тепловоза рядом с кабиной машиниста, соединяется с кабиной гибкими воздуховодами.

Кондиционер транспортный КТГ-Э-7 оптимален для применения в железнодорожном транспорте. Питание кондиционера осуществляется от напряжения переменного тока 220 В. Цепь управления и комплектующие кондиционера используют напряжение 24 В.

Для питания кондиционера от напряжения постоянного тока 110В используется преобразователь.

Данный кондиционер двухкомпрессорный, что позволяет регулировать холодопроизводительность 0%-50%-100%. Благодаря этому достигается более точное регулирование температуры воздуха в кабине машиниста и низкий пусковой ток, по сравнению с однокомпрессорными системами.

Температура окружающей среды до +50°С

№	Модель кондиционера	КТГ-Э-7
	Обозначение	КТГ-Э-7.05У1.00.00.000
1	Производительность по воздуху, м³/ч	1000±100
2	Производительность по холоду, кВт	5,0
3	Хладагент	R410A
4	Производительность по теплу, кВт	4,8
5	Фильтр приточного воздуха	да
6	Номинальное напряжение питания переменного тока, В	220
7	Напряжение цепи управления, В	24
8	Допустимый диапазон температур окружающей среды при эксплуатации, °С	-50...+50
9	Масса блока кондиционера, кг	145
10	Ссылка на скачивание	(Скачать 3D)

ГАБАРИТЫ ПУЛЬТА УПРАВЛЕНИЯ

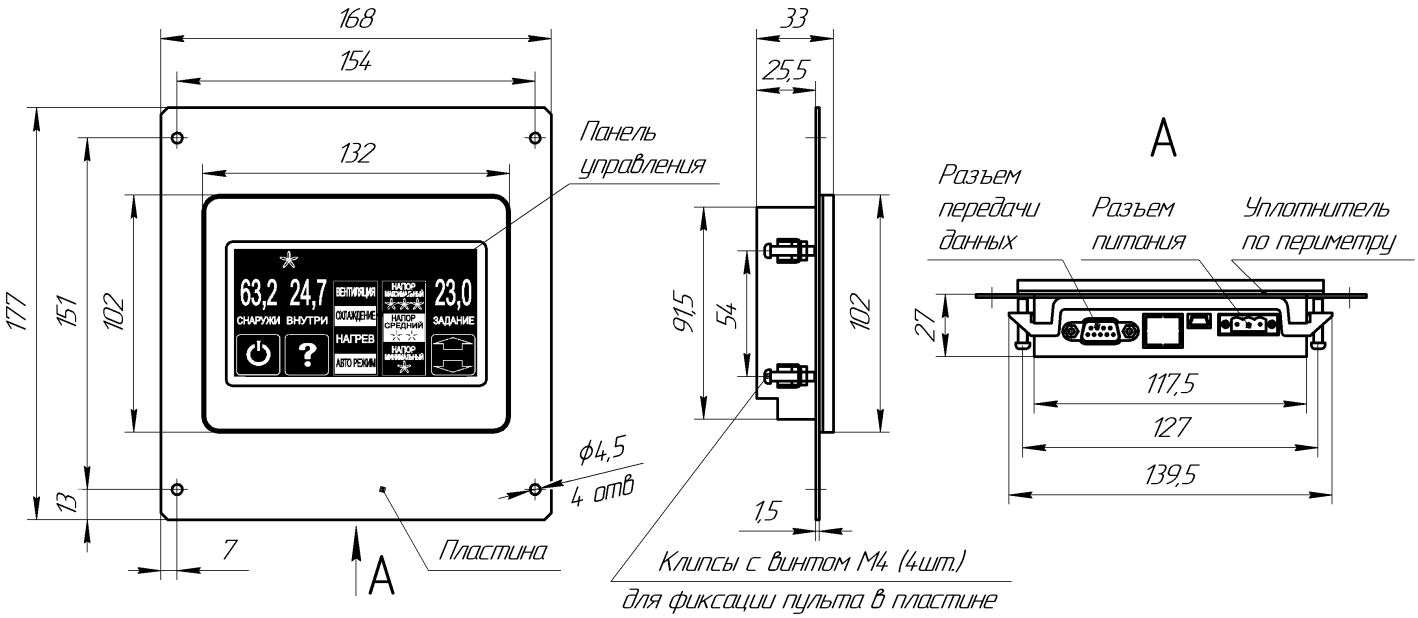

ТРАНСПОРТНЫЙ КОНДИЦИОНЕР СЕРИИ КТГ-Э-7 (обозначение исполнения КТГ-Э-7.110М.00.00.000)

ГОРИЗОНТАЛЬНОЕ ИСПОЛНЕНИЕ

5,0 кВт | 3,0 кВт



Пульт управления состоит из монтажной пластины и корпуса, на передней части которого размещен промышленный 4.3" дисплей. Управление сенсорное тачскрин. На дисплей выводится информация о работе всех узлов кондиционера.

Имеет функцию автоматического перехода из режима нагрев в режим охлаждение и обратно.

ГАБАРИТЫ КОНДИЦИОНЕРА

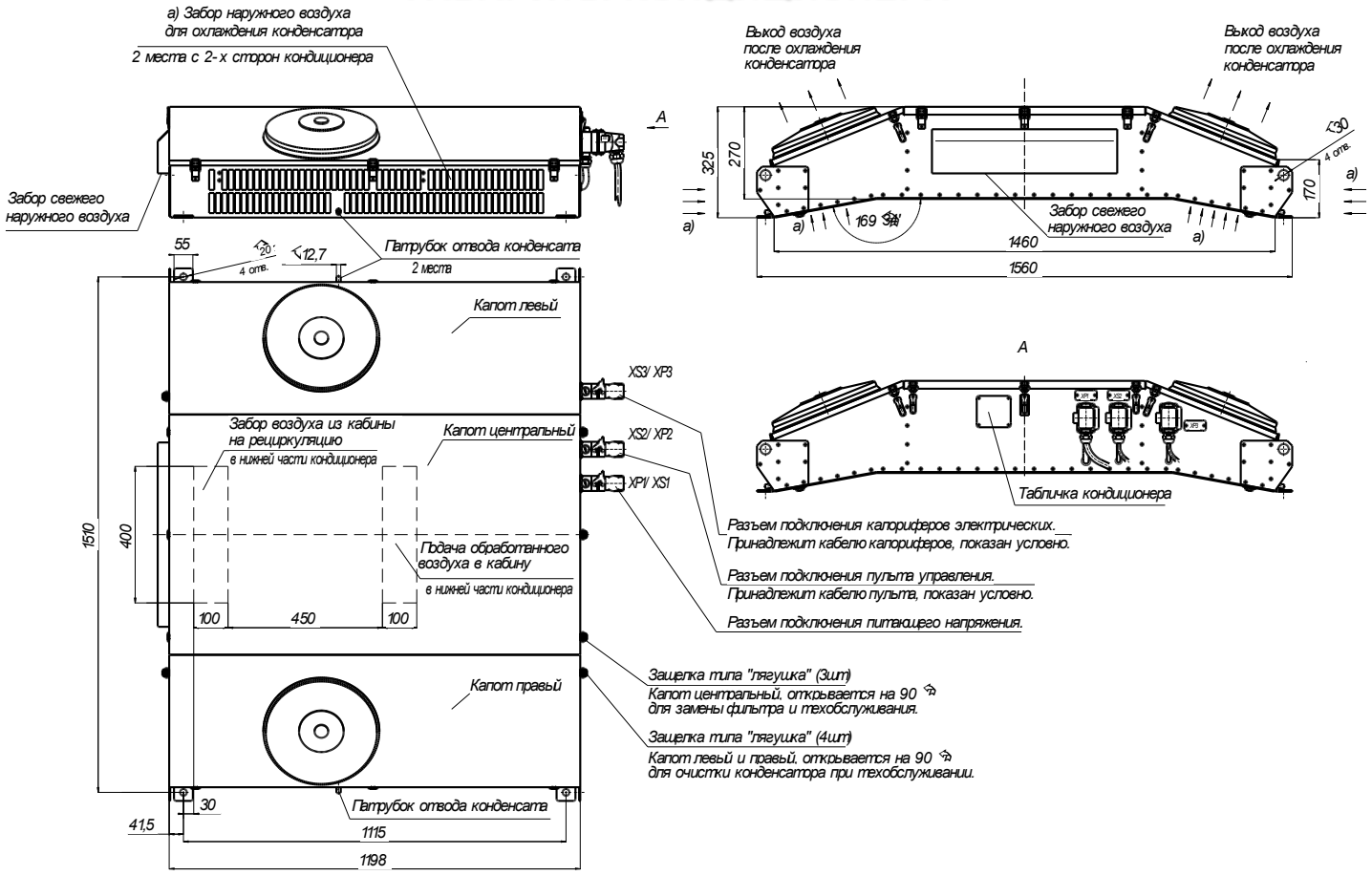

Характеристики модели

Кондиционер КТГ-Э-7 (обозначение исполнения КТГ-Э-7.110М.00.00.000) транспортный специально разработан для поддержания комфортных условий в кабине машиниста маневровых тепловозов, предназначенных для эксплуатации в районах с умеренным климатом. Кондиционер устанавливается на крыше кабины машиниста.

Кондиционер транспортный КТГ-Э-7 оптимален для применения в железнодорожном транспорте. Питание кондиционера осуществляется от бортового напряжения постоянного тока 110В, благодаря этому не требуется установка дополнительного инверторного преобразователя. Данная особенность упрощает монтаж и снижает количество электрических соединений. Все комплектующие кондиционера используют напряжение постоянного тока.

В кондиционере используются инверторные компрессоры, что способствует низкому энергопотреблению и прецизионной точности поддержания заданной температуры.

Данная модель позволяет подключить вешние электрокалориферы. Они устанавливаются в нижней части кабины машиниста для более точного распределения температуры в режиме «обогрев».

Модель калорифера КТМ-1500-110.

Одним из основных преимуществ данной модели является малая высота для возможности монтажа на крыше кабины.

Температура окружающей среды до +55°С

№	Модель кондиционера	КТГ-Э-7
	Обозначение	КТГ-Э-7.110М.00.00.000
1	Производительность по воздуху, м³/ч	800±100
2	Производительность по холоду, кВт	5,0
3	Производительность по теплу, кВт	3,0
4	Хладагент	R134a
5	Номинальное напряжение питания постоянного тока, VDC	110
6	Напряжение в цепи управления VDC	24
7	Допустимый диапазон температур окружающей среды при эксплуатации, °С	-50...+55
8	Масса кондиционера, кг	148
9	Ссылка на скачивание	(Скачать 3D)

ГАБАРИТЫ ПУЛЬТА УПРАВЛЕНИЯ

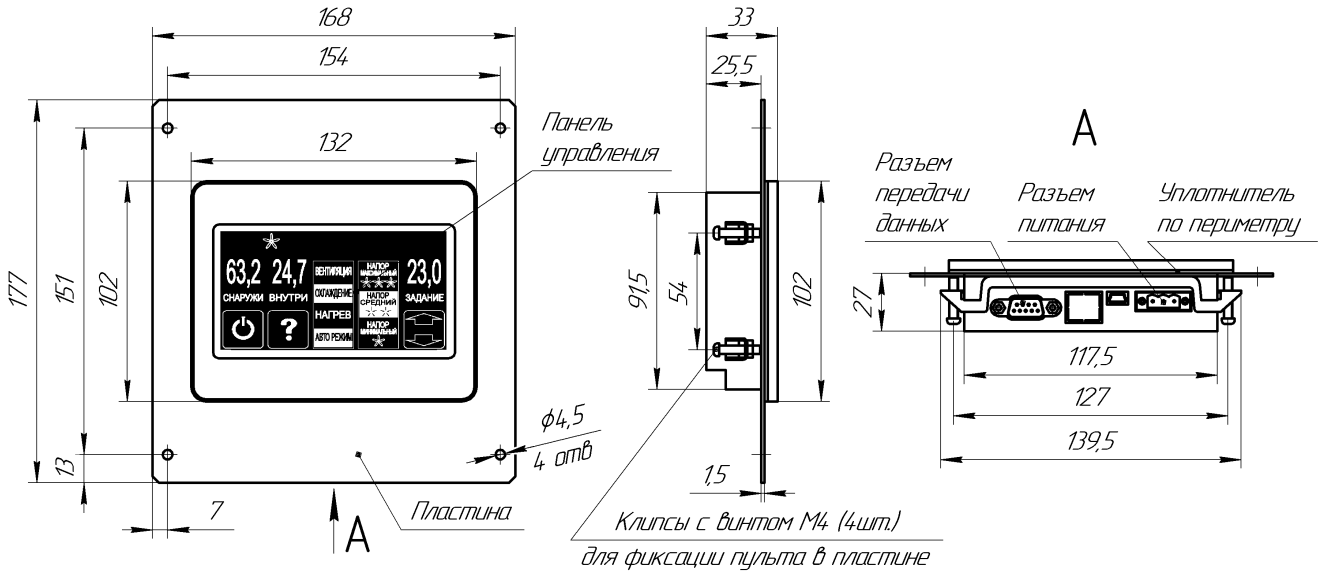

ТРАНСПОРТНЫЙ КОНДИЦИОНЕР СЕРИИ КТГ-Э-8.У1

ГОРИЗОНТАЛЬНОЕ ИСПОЛНЕНИЕ

8,5 кВт | 3,5 кВт





ГАБАРИТЫ КОНДИЦИОНЕРА

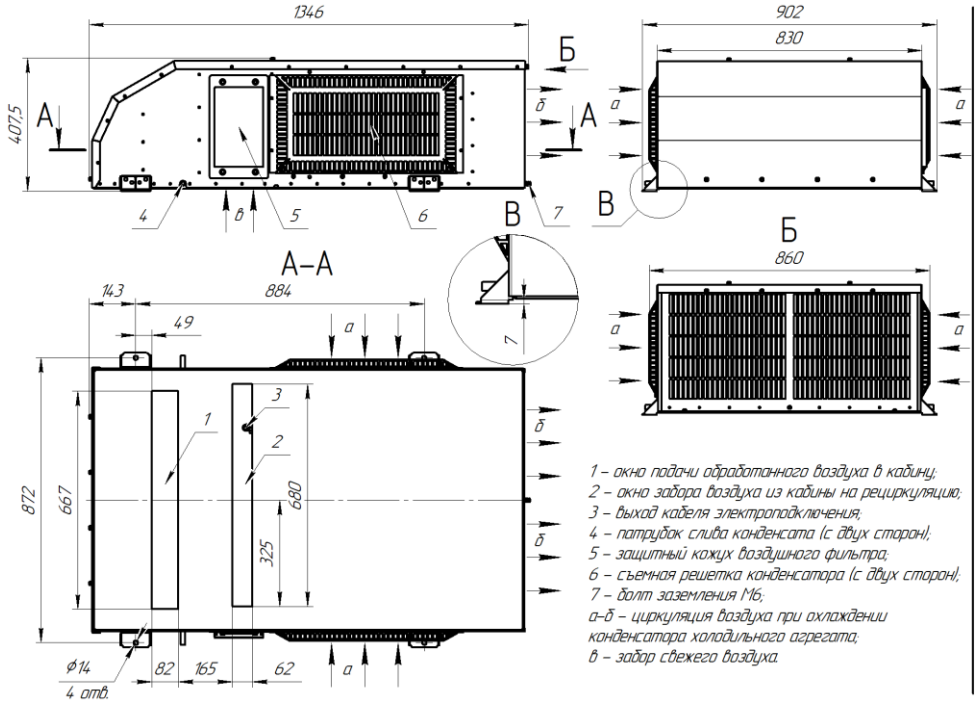

1 – окно подачи обработанного воздуха в кабину;
2 – окно забора воздуха из кабины на рециркуляцию;
3 – выход кабеля электроподключения;
4 – патрубок слива конденсата (с двух сторон);
5 – защитный кожух воздушного фильтра;
6 – съемная решетка конденсатора (с двух сторон);
7 – болт заземления М6;
а–б – циркуляция воздуха при охлаждении конденсатора холодильного агрегата;
в – забор свежего воздуха.

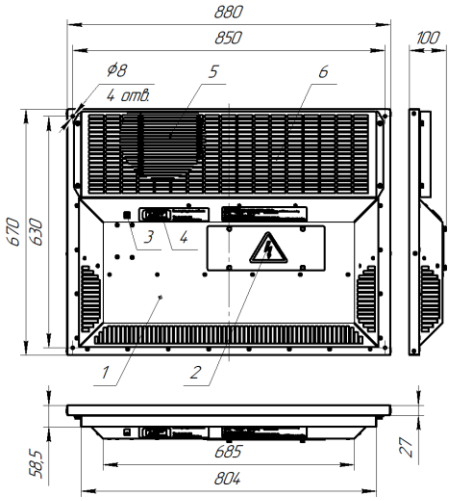

1 – корпус воздухораспределителя;
2 – крышка электрораспределительная;
3 – кнопка переключения мощности воздушного потока;
4 – контроллер (задание поддерживаемой и индикация текущей температуры);
5 – фильтр рециркуляционный (5шт. 160х230мм);
6 – съемная решетка рециркуляционного окна.

Характеристики модели

Кондиционер транспортный серии КТГ-Э-8.У1 применяется для поддержания заданной температуры и очистки от пыли приточного воздуха в кабинах обслуживаемых транспортных средств. Корпус изготовлен из оцинкованной стали с нанесением лакокрасочного покрытия порошковым методом, трубопроводы медные толстостенные. Кондиционер устанавливается на крыше кабины кранов любых модификаций, карьерных экскаваторов, электровозов, тепловозов и других путевых машин.

Кондиционер серии КТГ-Э-8.У1 работает в трех режимах (охлаждение/нагрев/вентиляция). Контроль и регулировка режимов осуществляется контроллером, который расположен в корпусе воздухораспределителя. Имеет функцию автоматического перехода из режима нагрев в режим охлаждение и обратно.

Отличительная особенность КТГ-Э-8.У1 состоит в работе на двух компрессорах с разнесенными запусками, что позволяет более точно поддерживать температуру в кондиционируемом помещении. Также кроме фильтра приточного воздуха установлены фильтры G4 и на рециркуляционный воздух.

Температура окружающей среды до +50°С

№	Модель кондиционера	КТГ-Э-8.У1
	Обозначение кондиционера	КТГ-Э-8.00.00.000-02
1	Производительность по воздуху	1300 м^3/ час
2	Производительность по холоду, кВт	8,5
3	Хладагент	R407C или R410A
4	Производительность по теплу, кВт, не менее	3,5
5	Фильтр приточного и рециркуляционного воздуха	да
6	Напряжение питания	1PE ~50Гц 220В
7	Масса кондиционера, кг	163
8	Ссылка на скачивание	(Скачать 3D)

ТРАНСПОРТНЫЙ КОНДИЦИОНЕР СЕРИИ КТГ-Э-9.У1

ГОРИЗОНТАЛЬНОЕ ИСПОЛНЕНИЕ

10,0 кВт | 6,0 кВт



ГАБАРИТЫ КОНДИЦИОНЕРА

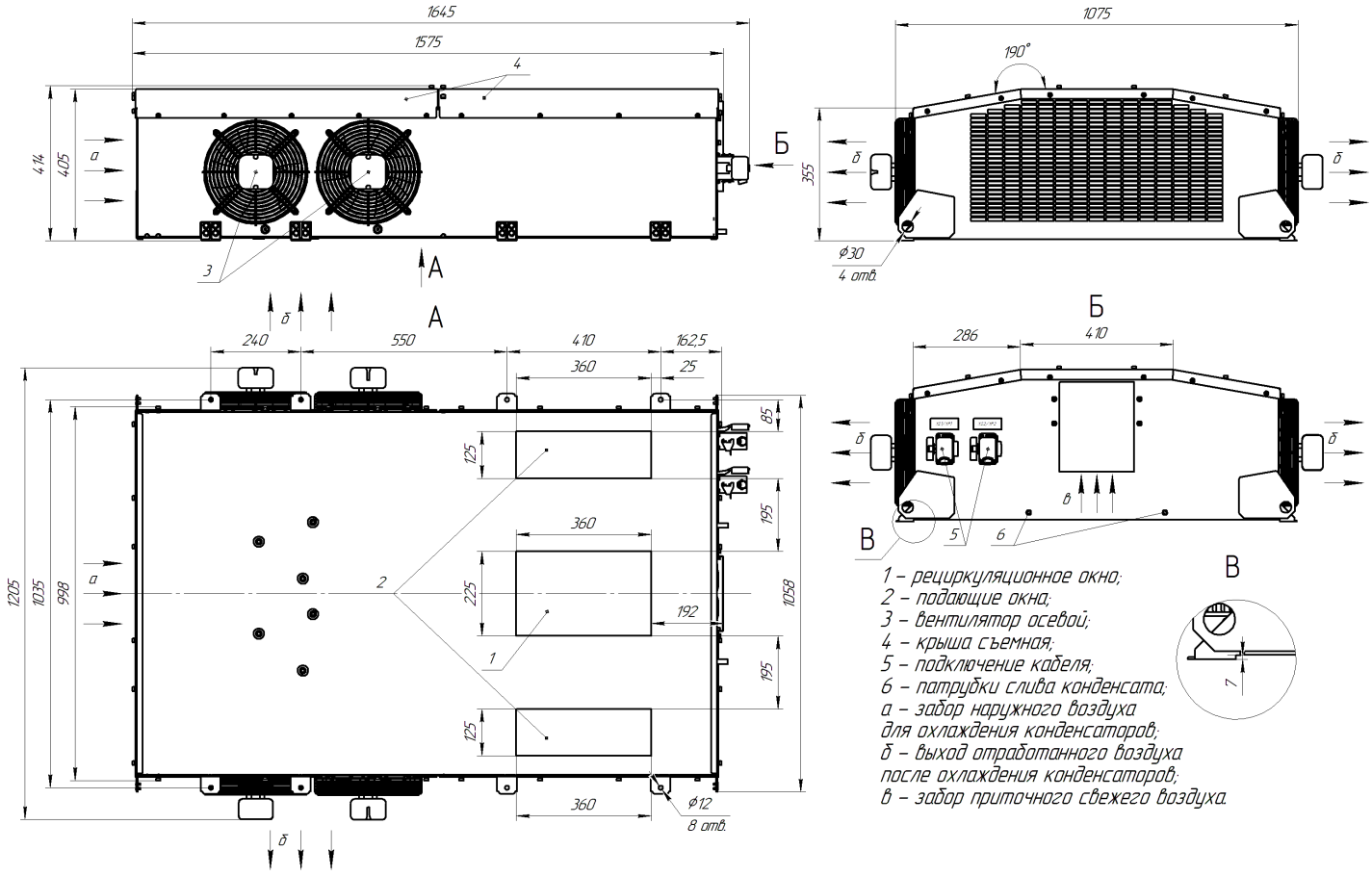

1 – рециркуляционное окно;
2 – подающие окна;
3 – вентилятор осевой;
4 – крыша съемная;
5 – подключение кабеля;
6 – патрубки слива конденсата;
а – забор наружного воздуха для охлаждения конденсаторов;
б – выход отработанного воздуха после охлаждения конденсаторов;
в – забор приточного свежего воздуха.

Характеристики модели

Кондиционер транспортный серии КТГ-Э-9.У1 применяется для поддержания заданной температуры и очистки от пыли приточного воздуха в кабинах обслуживаемых транспортных средств. Корпус изготовлен из оцинкованной стали с нанесением лакокрасочного покрытия порошковым методом, трубопроводы медные толстостенные. Кондиционер устанавливается на крыше кабины кранов любых модификаций, электровозов, тепловозов и других путевых машин.

Кондиционер серии КТГ-Э-9.У1 имеет возможность работать в трех режимах (охлаждение/нагрев/вентиляция). Контроль и регулировка режимов осуществляется пультом управления.

Пульт управления состоит из монтажной пластины и корпуса, на передней части которого размещен промышленный 4.3" дисплей. Управление сенсорное тачскрин. На дисплей выводится информация о работе всех узлов кондиционера. Имеет функцию автоматического перехода из режима нагрев в режим охлаждение и обратно.

Температура окружающей среды до +50°С

№	Модель кондиционера	КТГ-Э-9.У1
	Обозначение кондиционера	КТГ-Э-9.01.00.000 КТГ-Э-9.02.00.000*
1	Производительность по воздуху	1600 м³/ час
2	Производительность по холоду, кВт	10,0
3	Хладагент	R134a, R407C, R410A
4	Производительность по теплу*, кВт	до 6,0*
5	Фильтр приточного воздуха	да
6	Напряжение питания	3NPE ~50Гц 380В
7	Масса кондиционера, кг	227 (230*)
8	Ссылка на скачивание	(Скачать 3D)

* Исполнения с режимом «обогрев»

ГАБАРИТЫ ПУЛЬТА УПРАВЛЕНИЯ

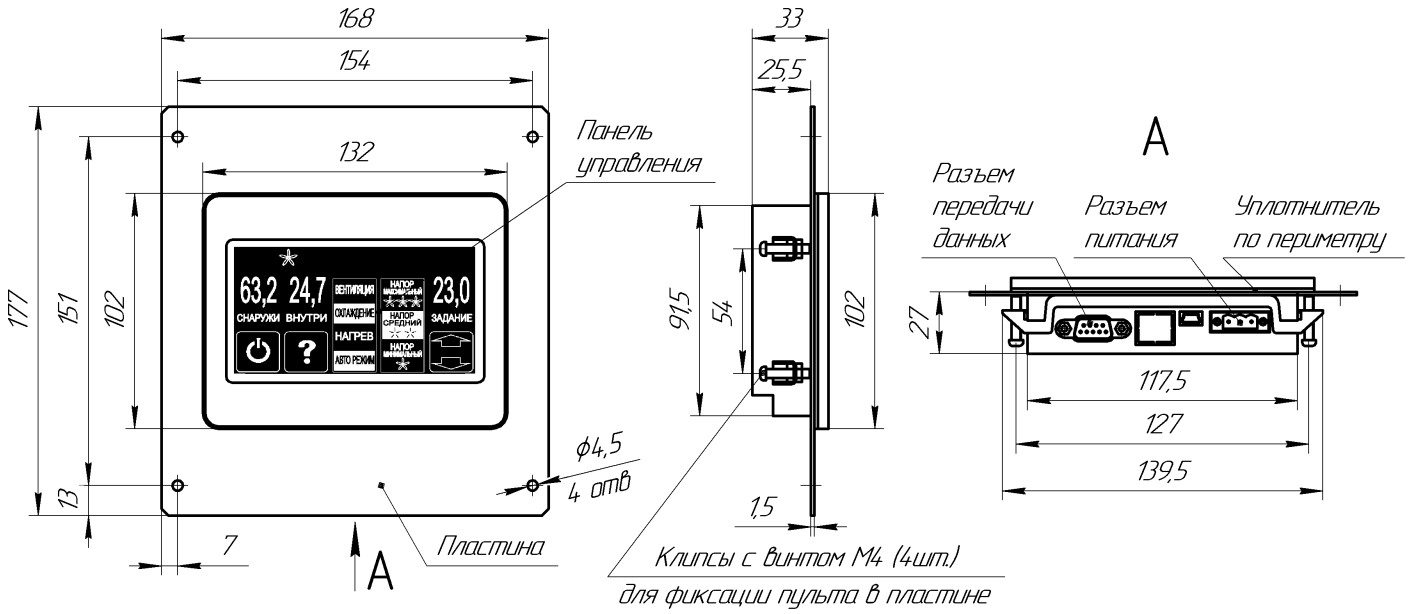

ТРАНСПОРТНЫЕ КОНДИЦИОНЕРЫ СЕРИИ КТГ-Э-10.У1

ГОРИЗОНТАЛЬНОЕ ИСПОЛНЕНИЕ

4,3 кВт | 3,0 кВт

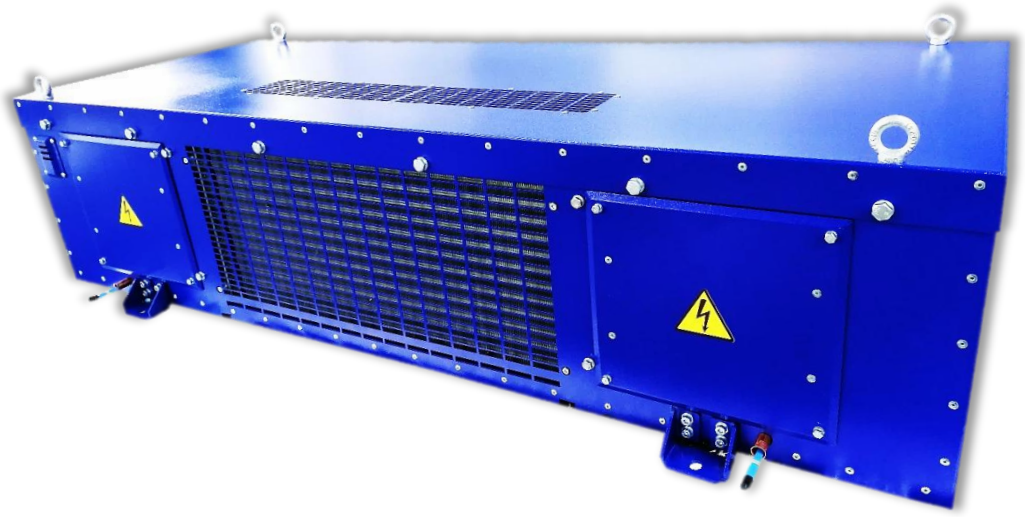

ГАБАРИТЫ КОНДИЦИОНЕРА

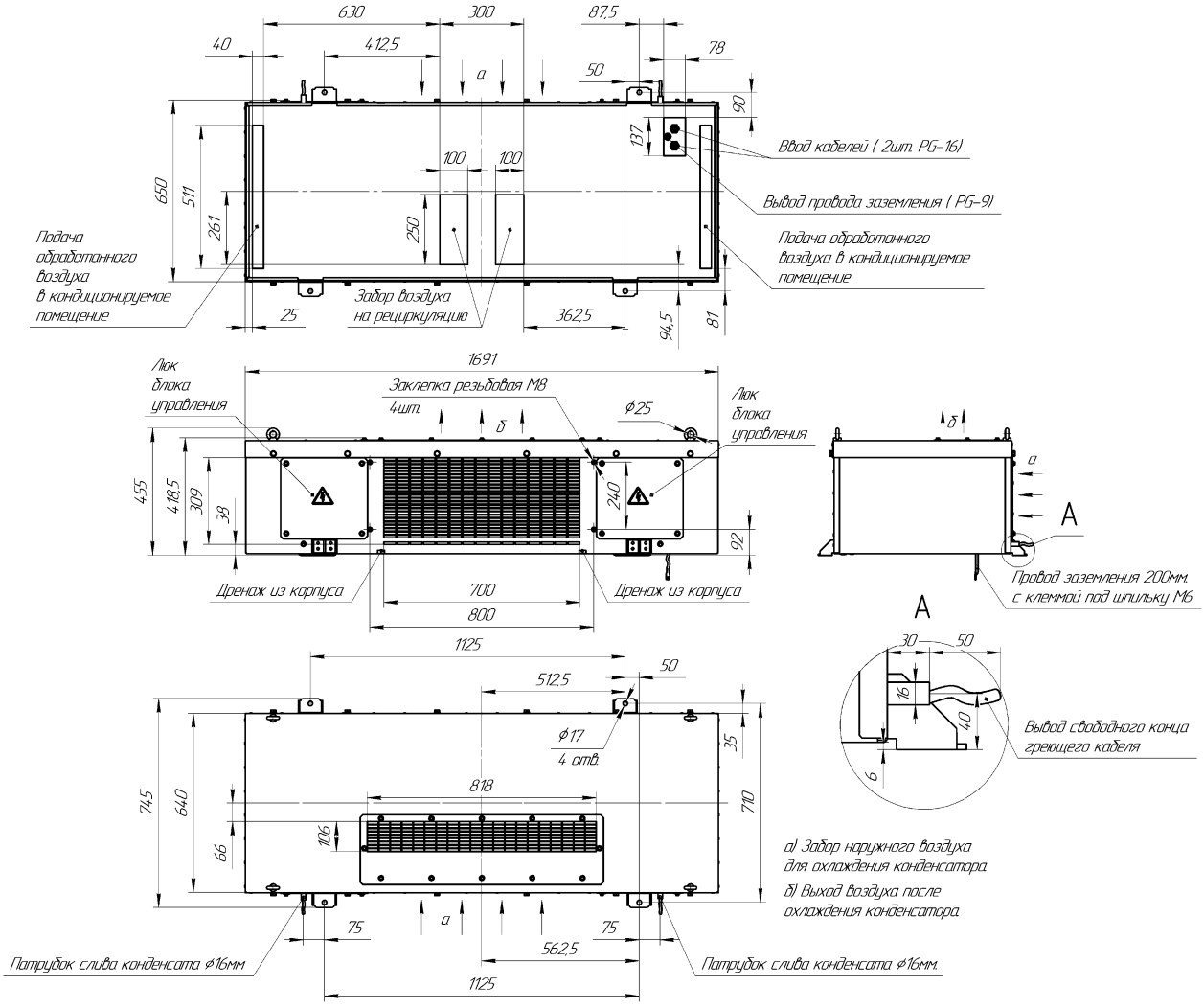

Характеристики модели

Кондиционер транспортный серии КТГ-Э-10.У1, представляет собой моноблочную модель. Корпус изготовлен из оцинкованной стали с нанесением лакокрасочного покрытия порошковым методом, трубопроводы медные толстостенные. Предназначен кондиционер для охлаждения, нагрева, частичного осушения рециркулируемого воздуха в электрощитошкафах. Работает только на рециркуляцию воздуха внутри помещения, что особо важно при охлаждении электрооборудования.

Отличительной конструктивной особенностью является способность работать на охлаждение при отрицательных температурах воздуха окружающей среды.

Температура окружающей среды до +70°С

№	Модель кондиционера	КТГ-Э-10.У1
	Обозначение	КТГ-Э-10.00.00.000
1	Производительность по воздуху, $м^3/ч$	800
2	Производительность по теплу, кВт	3,0*
3	Производительность по холоду, кВт	4,3**
4	Хладагент	R134a
5	Напряжение питания кондиционера,	3NPE ~50Гц 380В (с нулевым проводом)
6	Допустимый диапазон температур окружающей среды при эксплуатации, в том числе на охлаждение °С	-50...+70
7	Масса кондиционера, кг	205 (211*)
8	Ссылка на скачивание	(Скачать 3D)

* Исполнение с режимом «обогрев»

** При температуре внутри кондиционируемого помещения +20±2°С; температуре воздуха окружающей среды +50°С

СЕРИЯ ВЫСОКОТЕМПЕРАТУРНЫХ ТРАНСПОРТНЫХ КОНДИЦИОНЕРОВ КТМГ-7-ХХ, КТМГ-10-ХХ, КТМВ-7-ХХ, КТМВ-7-05, КТМВ-10-ХХ, КТМВ-11-ХХ, КТМВ-14-ХХ, КТМВ-17-ХХ.

ГОРИЗОНТАЛЬНОЕ ИСПОЛНЕНИЕ

7,0 / 7,3 кВт | 6,0 кВт



ГАБАРИТЫ КОНДИЦИОНЕРА

КТМГ-7-ХХ

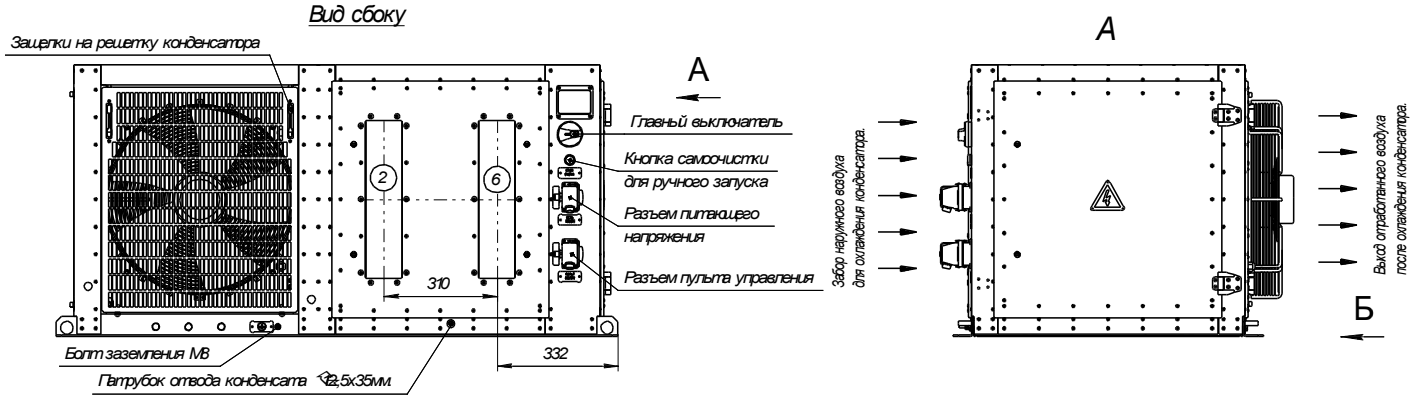

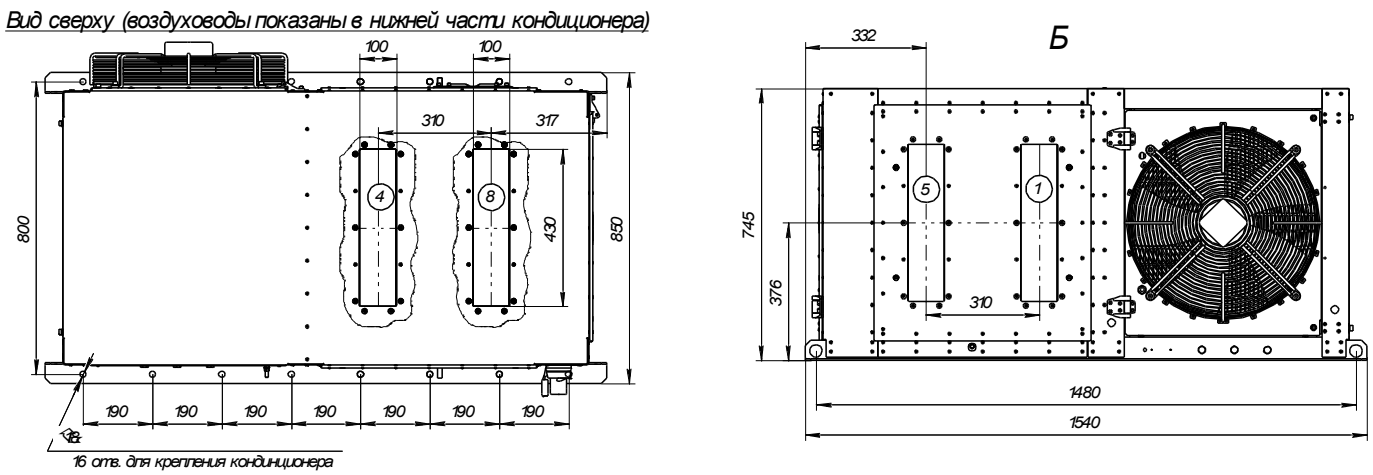

КОМПЛЕКТ ВСТАВОК СОЕДИНИТЕЛЬНЫХ КВВБ.МВ.МГ-7.

для кондиционера транспортного КТМВ-7-ХХ с верхним или боковым подключением, КТМГ-7-ХХ с верхним, боковым или нижним подключением.

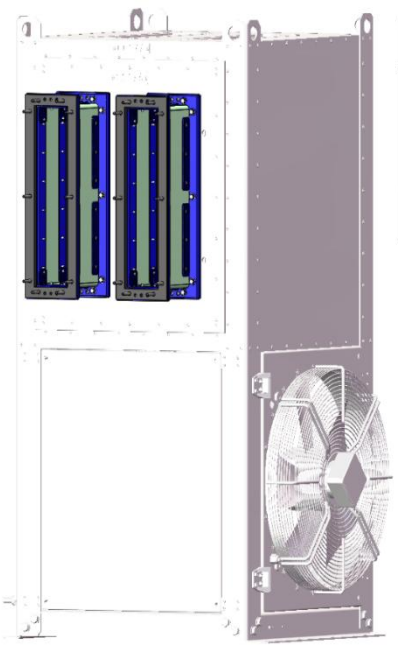

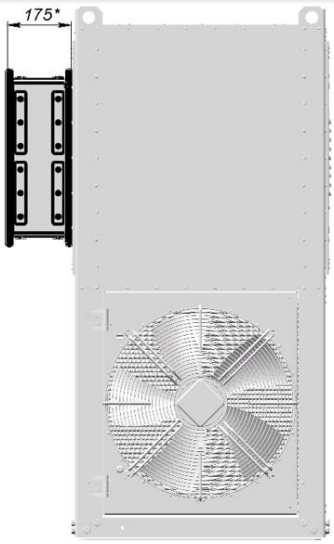

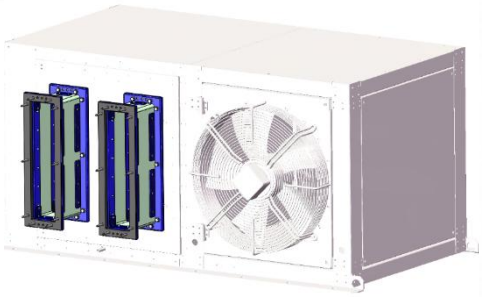

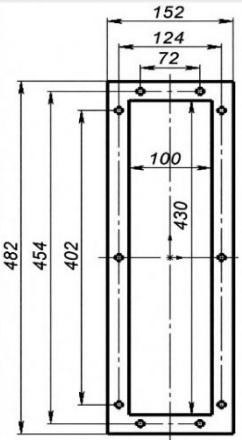

Вставка соединительная подачи обработанного воздуха в кондиционируемое помещение и вставка забора воздуха из кондиционируемого помещения на рециркуляцию представляют из себя металлические фланцы с прокладками, соединенные между собой мягким утепленным брезентовым элементом. Монтаж вставок производится в первую очередь на стенку кондиционируемого помещения при помощи саморезов самосверлящих. (входят в комплект поставки). Монтаж вставки к кондиционеру производится при помощи болтовых соединений. (входят в комплект поставки).

*- Максимальное расстояние от кондиционера до кондиционируемого помещения без учета амплитуды их колебаний относительно друг друга. Запрещается монтаж вставок внатяг.

Комплект вставок соединительных КВВБ.МВ.МГ-7. предназначен для соединения контура циркулирующего воздуха кондиционера с кондиционируемым помещением. Является одним из узлов кондиционера (не входит в комплект поставки кондиционера). Предназначен для работы в составе транспортного кондиционера КТМВ-7-ХХ с верхним или боковым подключением, КТМГ-7-ХХ с верхним, боковым или нижним подключением.

Условные обозначения

Комплект вставок соединительных КВВБ.МВ.МГ-7. (СЛМД.ВБ.МВ.МГ-7.)

1 2

Наименование Обозначение

1. СЛМД. – четырехзначный буквенный код организации разработчика.
2. ВБ.МВ.МГ-7. - Комплект вставок соединительных бокового или верхнего подключения для КТМВ-7-ХХ, бокового, верхнего или нижнего подключения для КТМГ-7-ХХ.

Пример заказа: требуется комплект вставок соединительных бокового или верхнего подключения для КТМВ-7-ХХ, бокового, верхнего или нижнего подключения для КТМГ-7-ХХ :

Комплект вставок соединительных КВВБ.МВ.МГ-7. (СЛМД.ВБ.МВ.МГ-7.)

ГОРИЗОНТАЛЬНОЕ ИСПОЛНЕНИЕ

10,0 кВт | 6,0 кВт



ГАБАРИТЫ КОНДИЦИОНЕРА КТМГ-10-ХХ

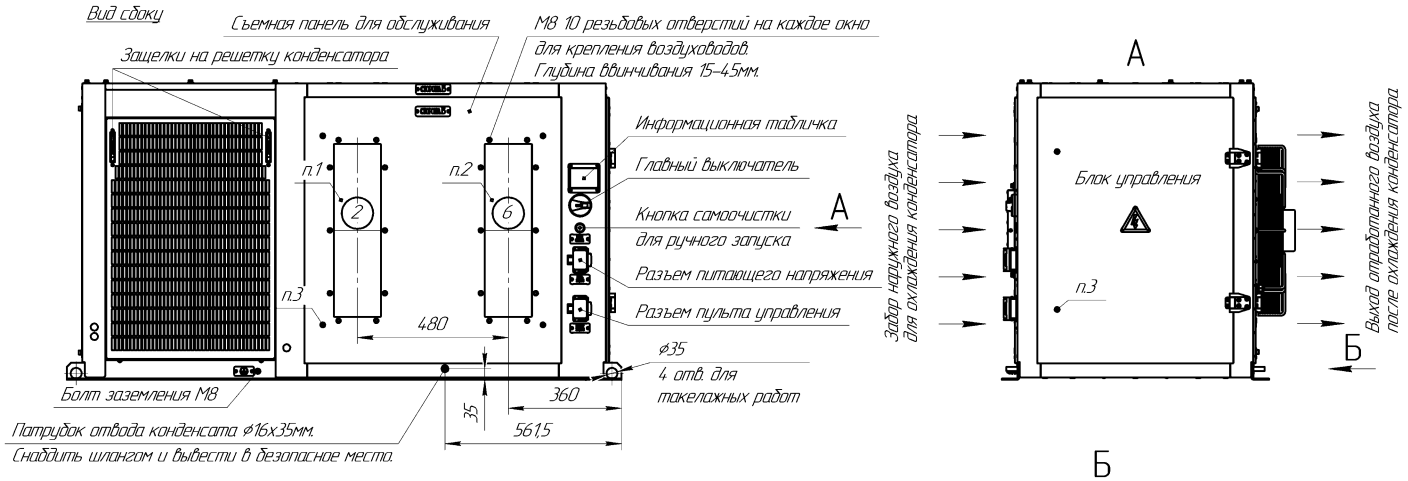

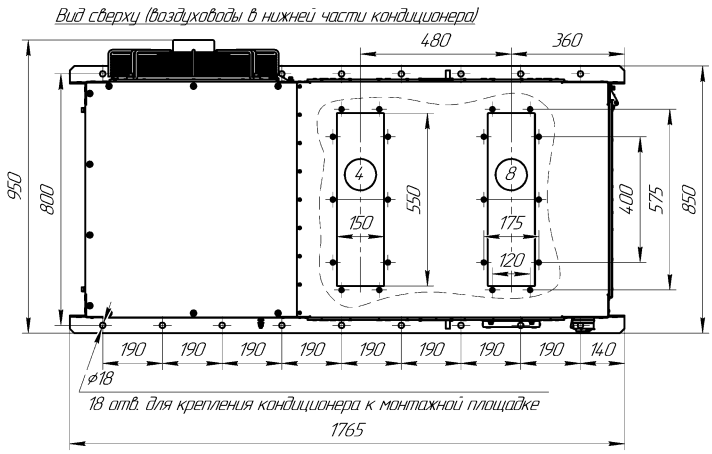

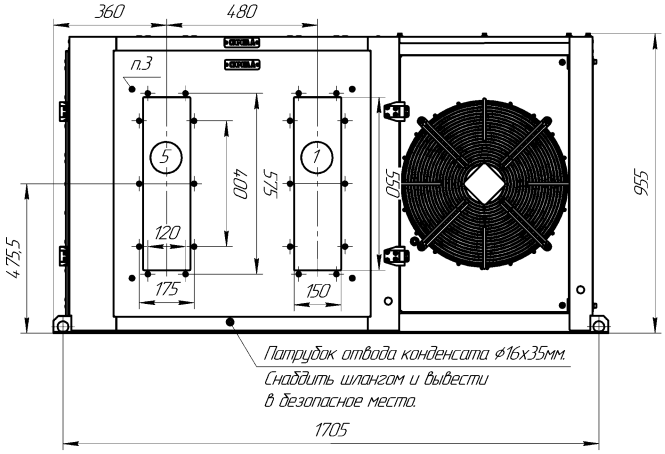

1. Подача обработанного воздуха в кондиционируемое помещение. При заказе необходимо указать одно из 4-х окон (1, 2, 3 или 4).
2. Забор воздуха из кондиционируемого помещения на рециркуляцию. При заказе необходимо указать одно из 4-х окон (5, 6, 7 или 8).
3. Ручки защелок для открывания панелей.

КОМПЛЕКТ ВСТАВОК СОЕДИНИТЕЛЬНЫХ КВНВБ.МГ-10.

для кондиционера транспортного КТМГ-10-ХХ с боковым, верхним или нижним подключением.

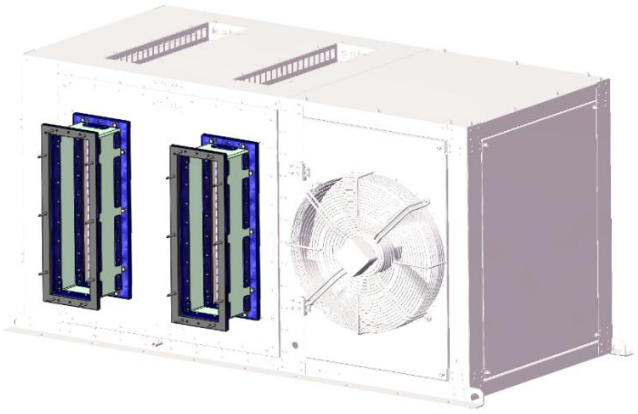

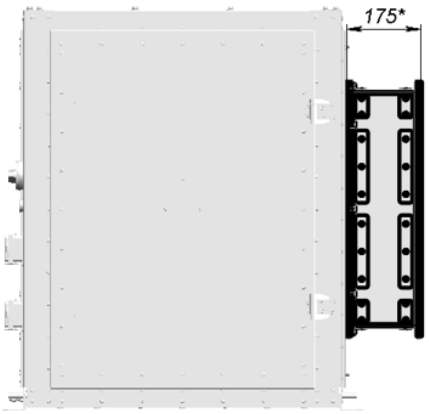

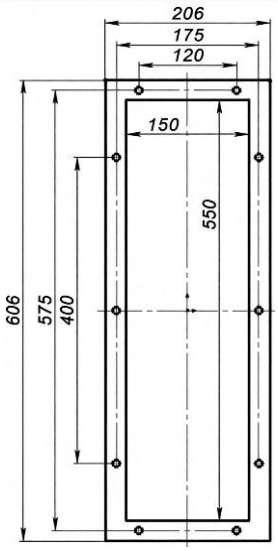

Вставка соединительная подачи обработанного воздуха в кондиционируемое помещение и вставка забора воздуха из кондиционируемого помещения на рециркуляцию представляют из себя металлические фланцы с прокладками, соединенные между собой мягким утепленным брезентовым элементом. Монтаж вставок производится в первую очередь на стенку кондиционируемого помещения при помощи саморезов самосверлящих. (входят в комплект поставки). Монтаж вставки к кондиционеру производится при помощи болтовых соединений. (входят в комплект поставки).

*- Максимальное расстояние от кондиционера до кондиционируемого помещения без учета амплитуды их колебаний относительно друг друга. Запрещается монтаж вставок внатяг.

Комплект вставок соединительных КВНВБ.МГ-10. предназначен для соединения контура циркулирующего воздуха кондиционера с кондиционируемым помещением. Является одним из узлов кондиционера (не входит в комплект поставки кондиционера). Предназначен для работы в составе транспортного кондиционера КТМГ-10-ХХ с боковым, верхним или нижним подключением.

Условные обозначения

Комплект вставок соединительных КВНВБ.МГ-10. (СЛМД.НВБ.МГ-10.)

1 2

Наименование Обозначение

1. СЛМД. – четырехзначный буквенный код организации разработчика.
2. НВБ.МГ-10. - Комплект вставок соединительных бокового, верхнего или нижнего подключения для КТМГ-10-ХХ.

Пример заказа: требуется комплект вставок соединительных бокового, верхнего или нижнего подключения для кондиционера транспортного КТМГ-10-ХХ:

Комплект вставок соединительных КВНВБ.МГ-10. (СЛМД.НВБ.МГ-10.)

ВЕРТИКАЛЬНОЕ ИСПОЛНЕНИЕ

7,0 кВт	6,0 кВт



ГАБАРИТЫ КОНДИЦИОНЕРА КТМВ-7-ХХ

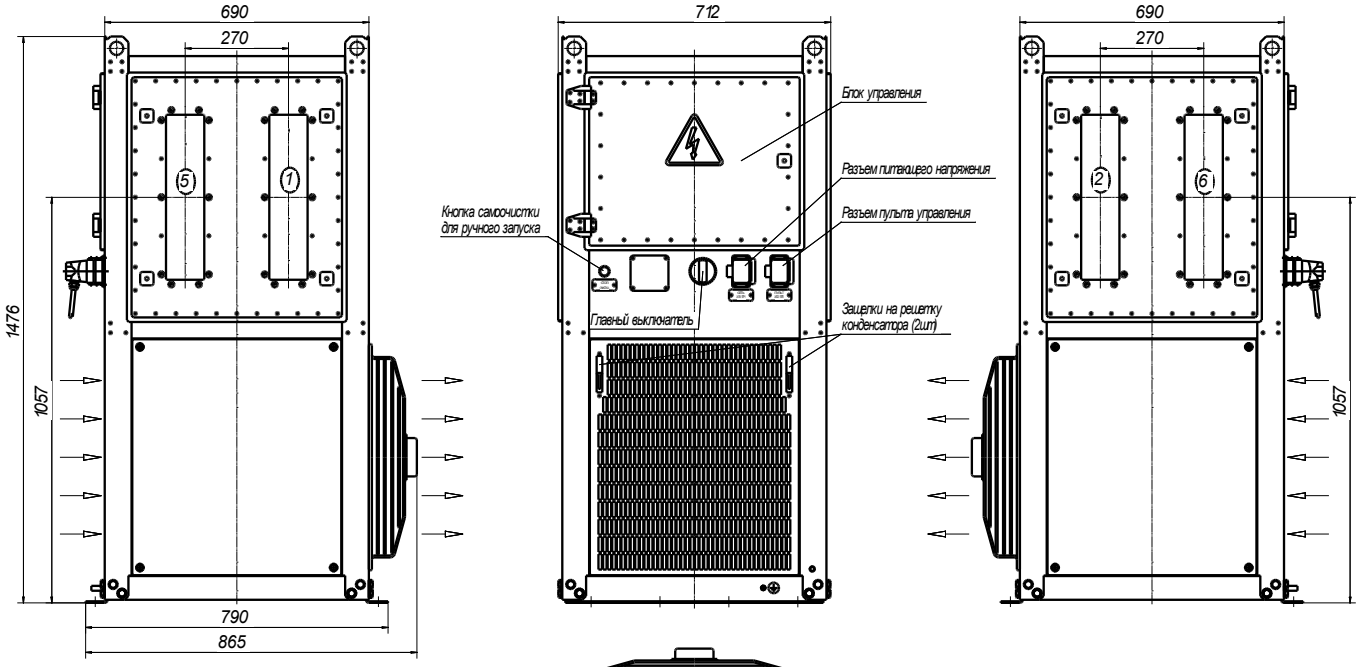

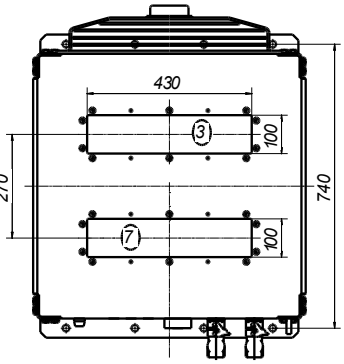

При оформлении заказа, необходимо выбрать расположение окон (в любом сочетании).

1, 2 или 3 - окно подачи обработанного воздуха;
5, 6 или 7 - окно забора на рециркуляцию
Окна 2 и 6 Расположены симметрично на противоположной стороне относительно окон 1 и 5.

ВЕРТИКАЛЬНОЕ ИСПОЛНЕНИЕ

6,2 кВт | 6,0 кВт

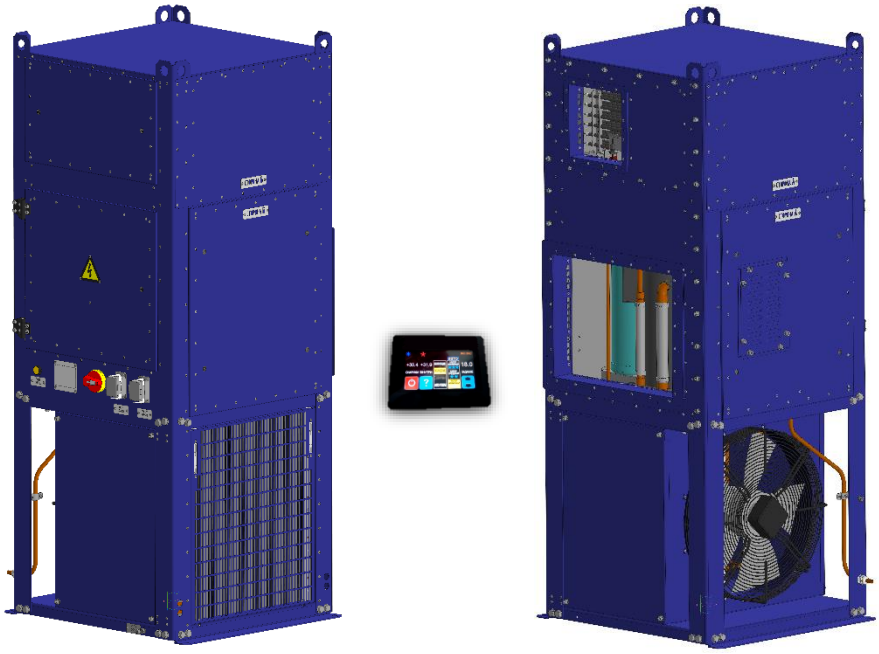

ГАБАРИТЫ КОНДИЦИОНЕРА КТМВ-7-05

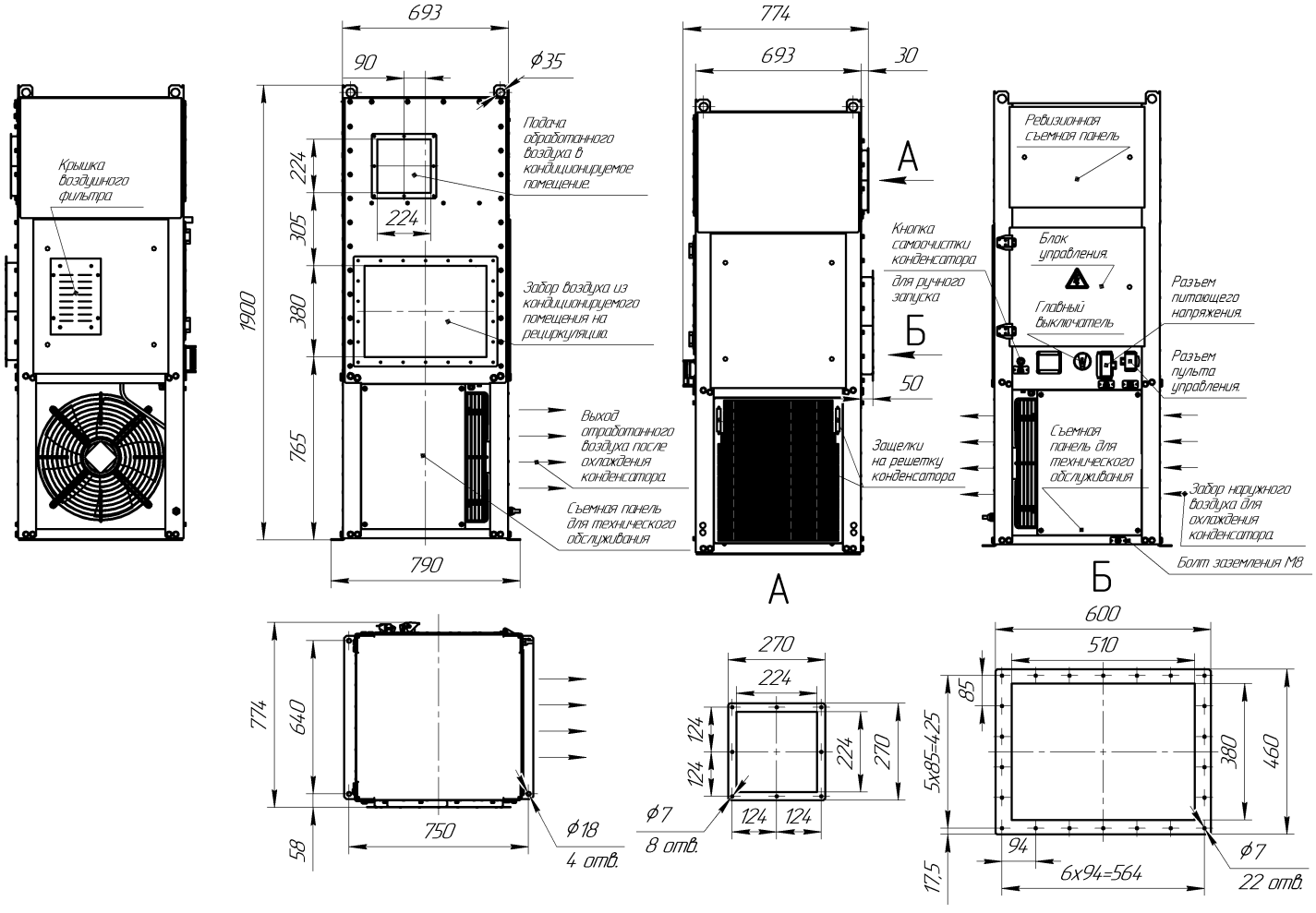

КОМПЛЕКТ ВСТАВОК СОЕДИНИТЕЛЬНЫХ КВБ.МВ-7-05.
для кондиционера транспортного КТМВ-7-05 с боковым подключением.

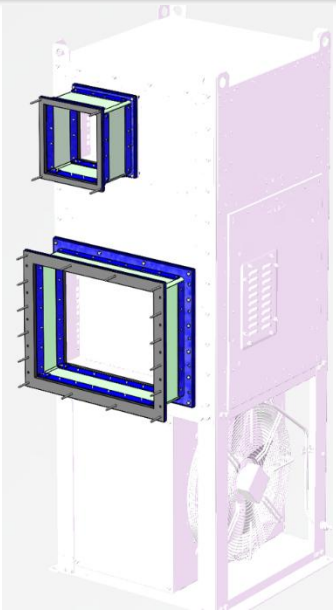

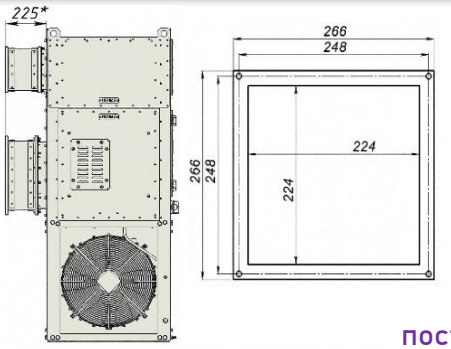

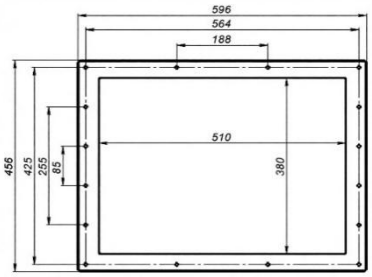

Вставка соединительная подачи обработанного воздуха в кондиционируемое помещение представляет из себя металлические фланцы с прокладками, соединенные между собой мягким утепленным брезентовым элементом. Монтаж вставки производится в первую очередь на стенку кондиционируемого помещения при помощи саморезов самосверлящих. (входят в комплект поставки). Монтаж вставки к кондиционеру производится при помощи болтовых соединений. (входят в комплект поставки).

Вставка соединительная забора воздуха из кондиционируемого помещения на рециркуляцию представляет из себя металлические фланцы с прокладками, соединенные между собой мягким утепленным брезентовым элементом. Монтаж вставки производится в первую очередь на стенку кондиционируемого помещения при помощи саморезов самосверлящих. (входят в комплект поставки). Монтаж вставки к кондиционеру производится при помощи болтовых соединений. (входят в комплект поставки).

*- Максимальное расстояние от кондиционера до кондиционируемого помещения без учета амплитуды их колебаний относительно друг друга. Запрещается монтаж вставок внатяг.

Комплект вставок соединительных КВБ.МВ-7-05. предназначен для соединения контура циркулирующего воздуха кондиционера с кондиционируемым помещением. Является одним из узлов кондиционера (не входит в комплект поставки кондиционера). Предназначен для работы в составе транспортного кондиционера КТМВ-7-05 с боковым подключением.

Условные обозначения

Комплект вставок соединительных КВБ.МВ-7-05. (СЛМД.Б.МВ-7-05.)

Наименование — Обозначение (1 — 2)

1. СЛМД. – четырехзначный буквенный код организации разработчика.
2. Б.МВ-7-05. - Комплект вставок соединительных бокового подключения для КТМВ-7-05.

Пример заказа: требуется комплект вставок соединительных бокового подключения для кондиционера транспортного КТМВ-7-05:

Комплект вставок соединительных КВБ.МВ-7-05. (СЛМД.Б.МВ-7-05.)

ВЕРТИКАЛЬНОЕ ИСПОЛНЕНИЕ

10,0 кВт | 6,0 кВт



ГАБАРИТЫ КОНДИЦИОНЕРА КТМВ-10-15 и КТМВ-10-26

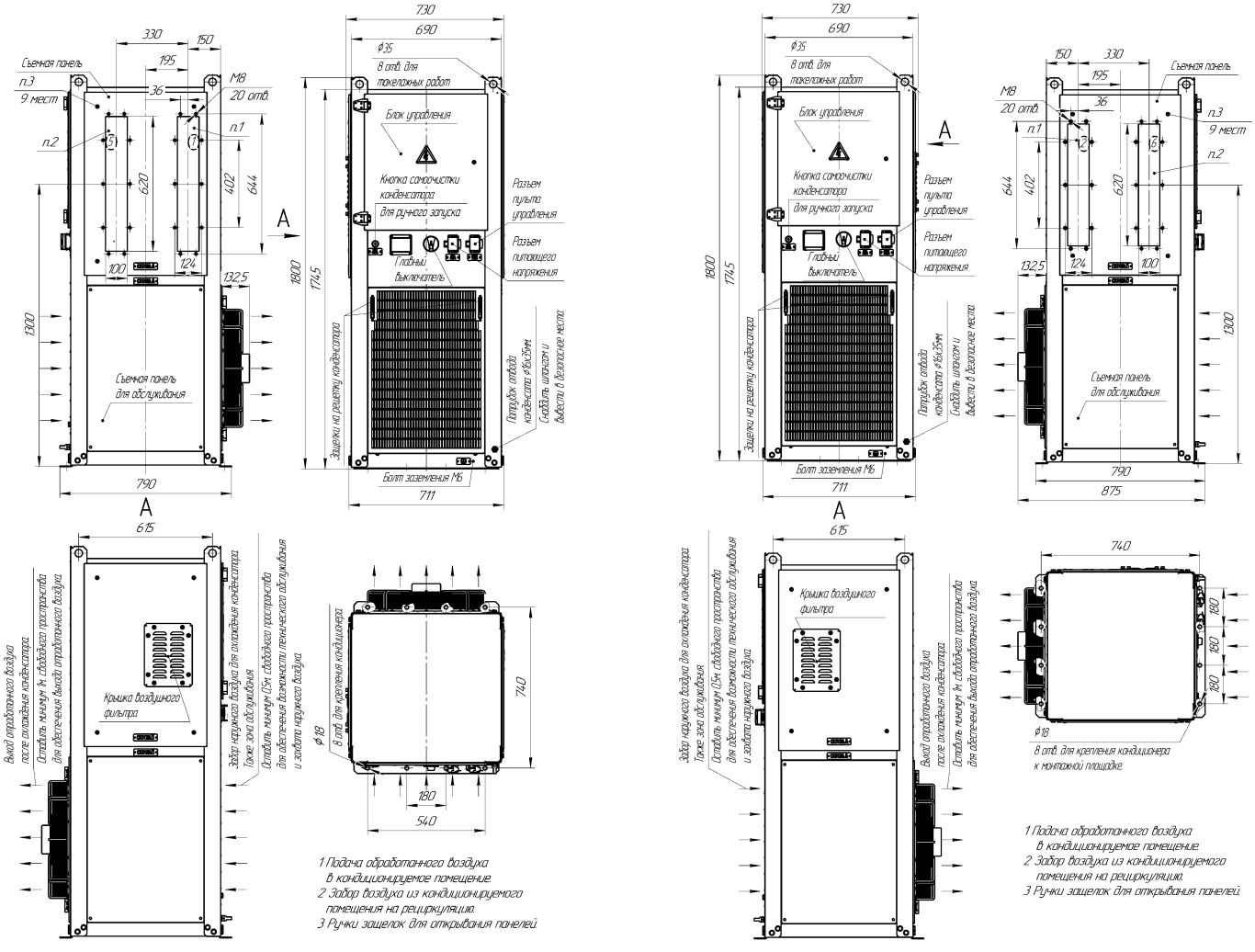

КОМПЛЕКТ ВСТАВОК СОЕДИНИТЕЛЬНЫХ КВБ.МВ-10-15.10-26.

для кондиционера транспортного КТМВ-10-15, КТМВ-10-26 с боковым подключением.

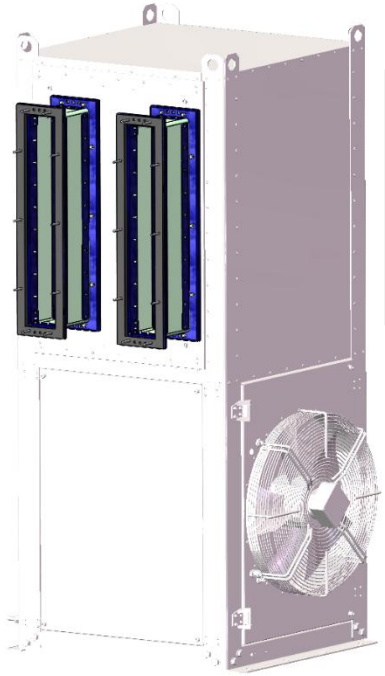

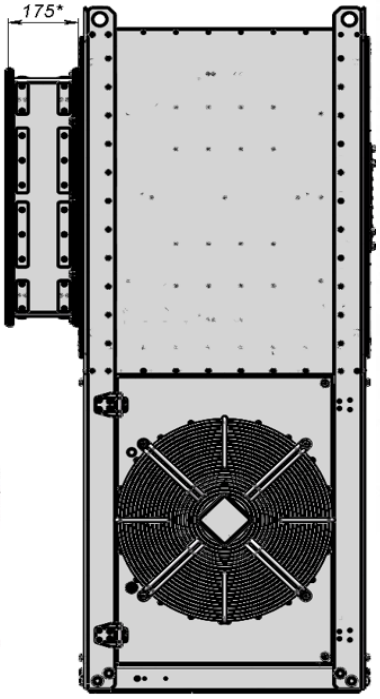

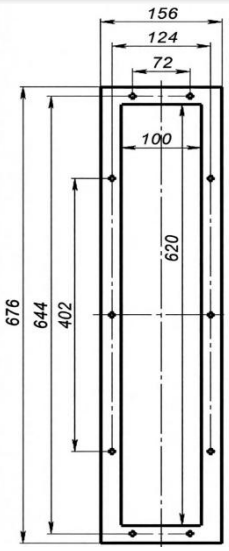

Вставка соединительная подачи обработанного воздуха в кондиционируемое помещение и вставка забора воздуха из рециркуляцию представляют из себя металлические фланцы с прокладками, соединенные между собой мягким утепленным брезентовым элементом. Монтаж вставок производится в первую очередь на стенку кондиционируемого помещения при помощи саморезов самосверлящих. (входят в комплект поставки). Монтаж вставки к кондиционеру производится при помощи болтовых соединений. (входят в комплект поставки).

*- Максимальное расстояние от кондиционера до кондиционируемого помещения без учета амплитуды их колебаний относительно друг друга. Запрещается монтаж вставок внатяг.

Комплект вставок соединительных КВБ.МВ-10-15.10-26. предназначен для соединения контура циркулирующего воздуха кондиционера с кондиционируемым помещением. Является одним из узлов кондиционера (не входит в комплект поставки кондиционера). Предназначен для работы в составе транспортного кондиционера КТМВ-10-15, КТМВ-10-26 с боковым подключением.

Условные обозначения

Комплект вставок соединительных КВБ.МВ-10-15.10-26. (СЛМД.Б.МВ-10-15.10-26.)

1 2

Наименование Обозначение

1. СЛМД. – четырехзначный буквенный код организации разработчика.
2. Б.МВ-10-15.10-26. - Комплект вставок соединительных бокового подключения для КТМВ-10-15, КТМВ-10-26.

Пример заказа: требуется комплект вставок соединительных бокового подключения для кондиционера транспортного КТМВ-10-15, КТМВ-10-26:

Комплект вставок соединительных КВБ.МВ-10-15.10-26. (СЛМД.Б.МВ-10-15.10-26.)

ВЕРТИКАЛЬНОЕ ИСПОЛНЕНИЕ

12 - 18 кВт | 6,0 кВт





ГАБАРИТЫ КОНДИЦИОНЕРОВ СЕРИИ КТМВ-11-ХХ, КТМВ-14-ХХ, КТМВ-17-ХХ

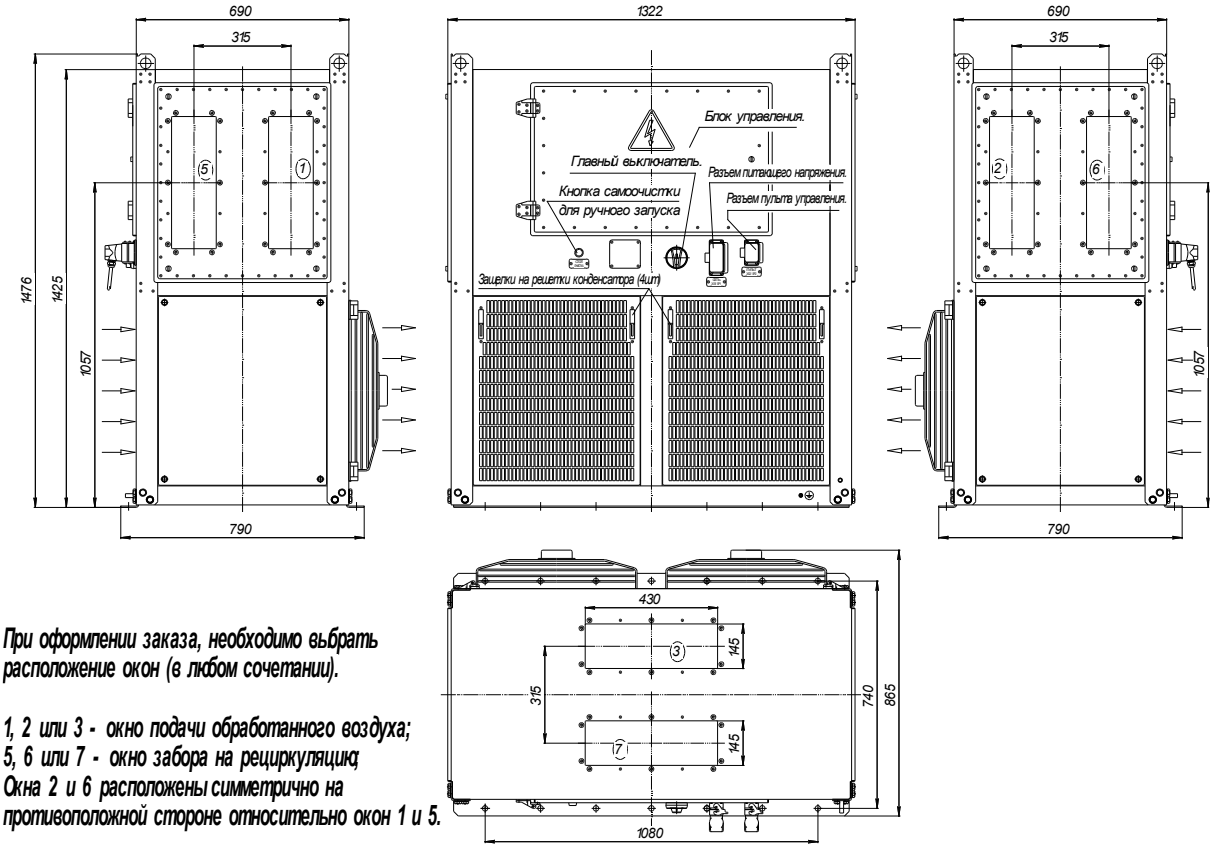

При оформлении заказа, необходимо выбрать расположение окон (в любом сочетании).

1, 2 или 3 - окно подачи обработанного воздуха;
5, 6 или 7 - окно забора на рециркуляцию;
Окна 2 и 6 расположены симметрично на противоположной стороне относительно окон 1 и 5.

КОМПЛЕКТ ВСТАВОК СОЕДИНИТЕЛЬНЫХ КВВБ.МВ-11.14.17.

для кондиционера транспортного КТМВ-11-ХХ, КТМВ-14-ХХ, КТМВ-17-ХХ с боковым или верхним подключением.



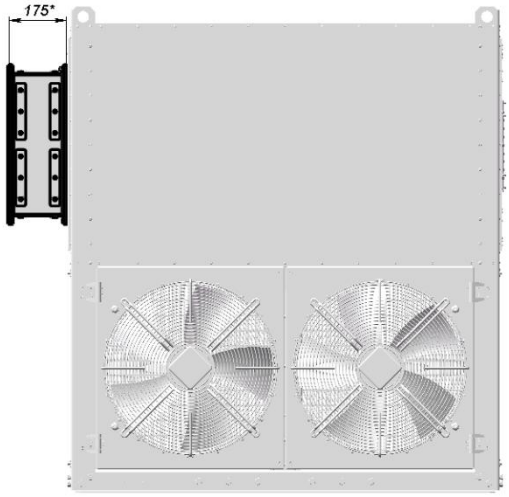

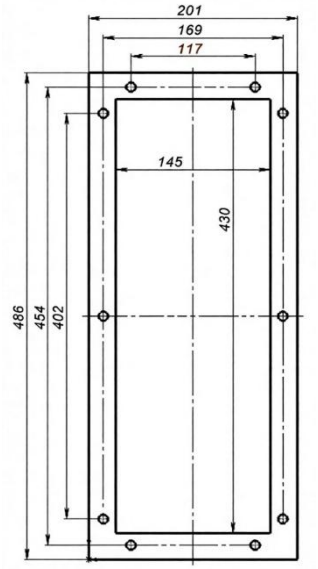

Вставка подачи обработанного воздуха в кондиционируемое помещение и вставка забора воздуха из кондиционируемого помещения на рециркуляцию представляют из себя металлические фланцы с прокладками, соединенные между собой мягким утепленным брезентовым элементом. Монтаж вставок производится в первую очередь на стенку кондиционируемого помещения при помощи саморезов самосверлящих. (входят в комплект поставки). Монтаж вставки к кондиционеру производится при помощи болтовых соединений. (входят в комплект поставки).

*- Максимальное расстояние от кондиционера до кондиционируемого помещения без учета амплитуды их колебаний относительно друг друга. Запрещается монтаж вставок внатяг.

Комплект вставок соединительных КВВБ.МВ-11.14.17. предназначен для соединения контура циркулирующего воздуха кондиционера с кондиционируемым помещением. Является одним из узлов кондиционера (не входит в комплект поставки кондиционера). Предназначен для работы в составе транспортного кондиционера КТМВ-11-ХХ, КТМВ-14-ХХ, КТМВ-17-ХХ, с боковым или верхним подключением.

Условные обозначения

Комплект вставок соединительных КВВБ.МВ-11.14.17. (СЛМД.ВБ.МВ-11.14.17.)

1 2

Наименование Обозначение

1. СЛМД. – четырехзначный буквенный код организации разработчика.
2. ВБ.МВ-11.14.17. - Комплект вставок соединительных бокового или верхнего подключения для КТМВ-11-ХХ, КТМВ-14-ХХ, КТМВ-17-ХХ.

Пример заказа: требуется комплект вставок соединительных бокового или верхнего подключения для кондиционера транспортного КТМВ-11-ХХ, КТМВ-14-ХХ, КТМВ-17-ХХ:

Комплект вставок соединительных КВВБ.МВ-11.14.17. (СЛМД.ВБ.МВ-11.14.17.)

Характеристики моделей

Несущая рама и корпусные панели изготовлены из оцинкованной и окрашенной порошковым методом стали. Теплоизолирующие сэндвич панели заполнены теплоизоляцией толщиной 50 мм и снабжены двумя контурами уплотнения. Панели оперативного обслуживания закреплены на защелки, что обеспечивает свободный доступ к оборудованию кондиционера. Время демонтажа 5с. Конденсатор холодильного агрегата защищен стальной решеткой, которая зафиксирована защелками и быстро демонтируется без ключей.

Вентилятор обдува конденсатора управляет температурой конденсации, отключается при невысоких температурах окружающей среды, что снижает количество пыли, засоряющей его поверхность.

Самоочистка поверхности конденсатора обеспечена реверсивной работой вентилятора по специально разработанной логике в электронном контроллере. Также доступна кнопка включения самоочистки в ручном режиме для максимального облегчения выполнения данной процедуры.

Пульт управления с цветным 4,3" сенсорным дисплеем использует безопасное напряжение 24В. Позволяет отслеживать все возможные параметры кондиционера. Управление очень простое и интуитивно понятное.

Режим «авто». В этом режиме кондиционер автоматически определяет необходимость нагрева или охлаждения. Оператору необходимо лишь однажды задать необходимую температуру воздуха внутри кондиционируемого помещения.

Температура окружающей среды до +60, +70°С, +80°С или +90°С

№	Модель кондиционера	КТМГ-7-ХХ	КТМГ-10-ХХ	КТМВ-7-ХХ	КТМВ-7-05	КТМВ-10-ХХ	КТМВ-11-ХХ	КТМВ-14-ХХ	КТМВ-17-ХХ
1	Производительность по воздуху, м³/ч	1000	1400	1000		1400	2000		
2	Холодопроизводитель-ность при температуре окружающей 35°С и температуре в помещении 35°С,кВт	7,0	10	7,0	6,2	10	12,4	14,1	18,1
3	Мощность обогрева,кВт	6,0							
4	Холодильный агент	R134a, R227ea, R236fa							
5	Напряжение питания кондиционера	380В ~ 50Гц							
6	Диапазон температур окружающей среды, °С	-40...+60; -40...+70; -40...+80 или -40...+90							
7	Схема расположения	Горизонтальный		Вертикальный					
8	Масса кондиционера,кг	230-297		255-284	280-320	338-360	397-501	415-505	418-508
9	Ссылка на скачивание	(Скачать 3D)	(Скачать 3D)	(Скачать 3D)	(Скачать 3D)	(Скачать 3D)	(Скачать 3D)		

Примеры заказа кондиционеров серии КТМВ и КТМГ производства ООО "Интертехника"

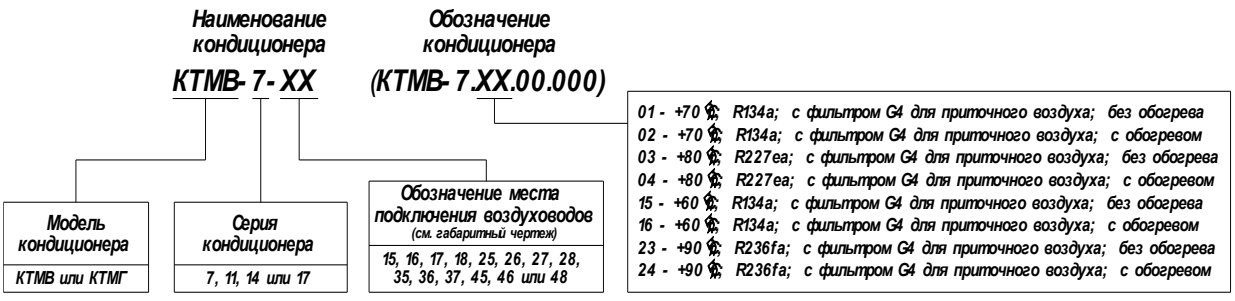

Пример заказа:

Кондиционер транспортный КТМВ-7-15 (КТМВ-7.03.00.000) - выбран кондиционер с боковым расположением воздуховодов (справа, если смотреть на блок управления), для температуры окружающей среды +80 °С, работающий на хладагенте R227ea, с фильтром G4 для приточного воздуха, без функции обогрева.

Решетки окон подачи обработанного воздуха и забора воздуха на рециркуляцию для кондиционеров серии КТМВ и КТМГ.

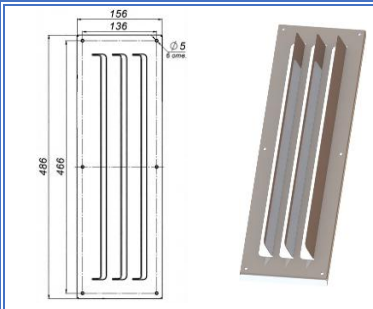

Решетка КТМВ-7-ХХ, КТМГ-7-ХХ окон подачи обработанного воздуха и забора воздуха на рециркуляцию устанавливается внутри кондиционируемого помещения. Сечение вышеперечисленных окон имеет одинаковый размер. При заказе необходимо учитывать необходимость установки двух решеток. Винты крепления решетки входят в комплект поставки.

Наименование и обозначение для заказа:
Решетка КТМВ-7-ХХ, КТМГ-7-ХХ СЛМД.ВБ.МВ.МГ-7.100.00.010

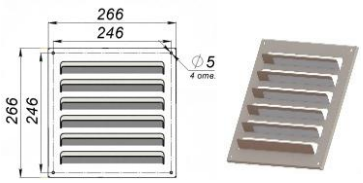

Решетка КТМВ-7-05 нагнетающая для окна подачи обработанного воздуха устанавливается внутри кондиционируемого помещения. Винты крепления решетки входят в комплект поставки.

Наименование и обозначение для заказа:

Решетка КТМВ-7-05 нагнетающая СЛМД.Б.МВ-7-05.100.00.011

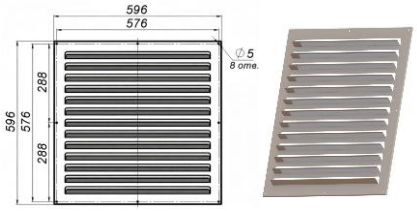

Решетка КТМВ-7-05 всасывающая для окна забора воздуха на рециркуляцию устанавливается внутри кондиционируемого помещения. Винты крепления решетки входят в комплект поставки.

Наименование и обозначение для заказа:

Решетка КТМВ-7-05 всасывающая СЛМД.Б.МВ-7-05.100.00.010

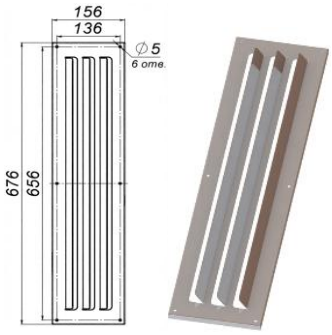

Решетка КТМВ-10-15, 10-26 окон подачи обработанного воздуха и забора воздуха на рециркуляцию устанавливается внутри кондиционируемого помещения. Сечение вышеперечисленных окон имеет одинаковый размер. При заказе необходимо учитывать необходимость установки двух решеток.

Наименование и обозначение для заказа:
Решетка КТМВ-10-15, 10-26 СЛМД.Б.МВ-10-15.10-26.100.00.010

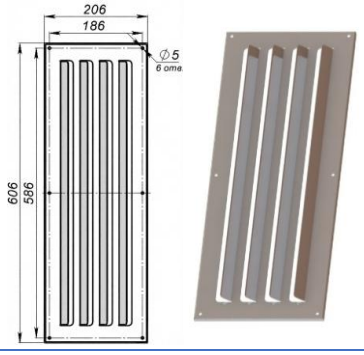

Решетка КТМГ-10-ХХ окон подачи обработанного воздуха и забора воздуха на рециркуляцию устанавливается внутри кондиционируемого помещения. Сечение вышеперечисленных окон имеет одинаковый размер. При заказе необходимо учитывать необходимость установки двух решеток.

Наименование и обозначение для заказа:
Решетка КТМГ-10-ХХ СЛМД.НВБ.МГ-10.100.00.010

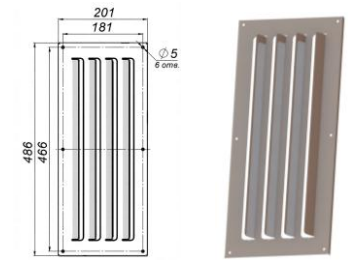

Решетка КТМВ-11,14,17 окон подачи обработанного воздуха и забора воздуха на рециркуляцию устанавливается внутри кондиционируемого помещения. Сечение вышеперечисленных окон имеет одинаковый размер. При заказе необходимо учитывать необходимость установки двух решеток.

Наименование и обозначение для заказа:
Решетка КТМВ-11,14,17 СЛМД.ВБ.МВ-11.14.17.100.00.010

Пульты кондиционеров

Технические характеристики пульта кондиционера ПК-220-01



Наименование показателей	Значение
Напряжение питания	90-264В, 50-60Гц
Максимально допустимый рабочий ток цепи компрессора	16А
Максимальный рабочий ток на входе	16А
Максимальный пусковой ток	72А
Диапазон установки температуры	+15,0...+30,0°С
Диапазон индикации температуры	-50,0...+80,0°С
Шаг установки температуры	0,1°С
Минимальное время работы / стоянки компрессора (защита от частого включения / выключения)	1 мин
Минимальное время до первого включения компрессора с момента подачи напряжения питания	1 мин
Максимальный диапазон температур окружающей среды	-50...+50°С
Габаритные размеры В×Ш×Г, мм	216×160×55
Диаметр кабеля пульт-кондиционер, мм	8
Масса, не более, кг	2,3
Ссылка на скачивание	(Скачать 3D)

Технические характеристики пульта кондиционера ПК-220-02



Наименование показателей	Значение
Напряжение питания	195-253В, 50-60Гц
Максимально допустимый рабочий ток цепи компрессора	16А
Максимальный рабочий ток на входе	16А
Максимальный пусковой ток	72А
Диапазон установки температуры	+15,0...+30,0°С
Диапазон индикации температуры	-50,0...+80,0°С
Шаг установки температуры	0,1°С
Минимальное время работы / стоянки компрессора (защита от частого включения / выключения)	1 мин
Минимальное время до первого включения компрессора с момента подачи напряжения питания	1 мин
Максимальный диапазон температур окружающей среды	-50...+50°С
Габаритные размеры В×Ш×Г, мм	216×160×55
Диаметр кабеля пульт-кондиционер, мм	8
Масса, не более, кг	2,4
Ссылка на скачивание	(Скачать 3D)

Технические характеристики пульта кондиционера ПК-380-31-4



Наименование показателей	Значение
Напряжение питания, линейное	3, 342-418В, ~50Гц
Максимальный рабочий ток цепи компрессора	10А
Максимальный рабочий ток на входе	10А
Диапазон установки температуры	+15,0...+30,0°С
Диапазон индикации температуры	-50,0...+80,0°С
Шаг установки температуры	0,1°С
Минимальное время работы / стоянки компрессора (защита от частого включения / выключения)	1 мин
Минимальное время до первого включения компрессора с момента подачи напряжения питания	1 мин
Габаритные размеры В×Ш×Г, мм	255×200×105
Длина сетевого кабеля L1 (см. рис. 5.4), м	2,0
Диаметр кабеля пульт-кондиционер, мм	10
Диаметр сетевого кабеля, мм	8
Масса, не более, кг	5,3
Ссылка на скачивание	(Скачать 3D)

Технические характеристики пульта кондиционера ПК-380-32-4



Наименование показателей	Значение
Напряжение питания, линейное	3, 342-440В, ~50Гц
Максимальный рабочий ток цепи компрессора	9А
Максимальный рабочий ток на входе	10А
Диапазон установки температуры	+15,0...+30,0°С
Диапазон индикации температуры	-50,0...+80,0°С
Шаг установки температуры	0,1°С
Минимальное время работы / стоянки компрессора (защита от частого включения / выключения)	1 мин
Минимальное время до первого включения компрессора с момента подачи напряжения питания	1 мин
Габаритные размеры В×Ш×Г, мм	255×200×105
Длина сетевого кабеля L1 (см. рис. 5.4), м	2,0
Диаметр кабеля пульт-кондиционер, мм	11
Диаметр сетевого кабеля, мм	8
Масса, не более, кг	4,2
Ссылка на скачивание	(Скачать 3D)



Контакты:

Завод

ООО «Интертехника»

Ростовская обл.

г. Таганрог

ул. Котлостроительная, д.37 корп,14

http://intertehnik.com

inter.tehnika@mail.ru

+7 928 623-51-90

Наумов Кирилл Юрьевич

Директор по продажам

+7 988 895-49-23

Тютюнник Виталий Владимирович

Главный конструктор